ГЕОпроект
ООО «ГЕОпроект»
адрес: 355 020, Ставропольский край,
г. Ставрополь, ул. Достоевского, 75.
телефон: 8-928-304-15-00
e-mail: geoproekt26@yandex.ru

Саморегулируемая организация Союз
«Проектировщики Северного Кавказа»
СРО-П-135-15022010.
Регистрационный номер П-135-002634096352-0233 от 10 июня 2016 г.

Заказчик: АО «Агрохлебопродукт»

«МТФ на 2000 фуражных коров №9 Ставропольского края» расположенная на з/у К. Н. 26:35:020104:293 в границах ОАО «Марьинское»

Рабочая документация

Конструкции металлические

Сухостойный коровник (позиция 4 по ГП)

5/04-23-КМ4

Изм	№док	Подп.	Дата

г. Ставрополь 2024

ГЕОпроект
ООО «ГЕОпроект»
адрес: 355 020, Ставропольский край,
г. Ставрополь, ул. Достоевского, 75.
телефон: 8-928-304-15-00
e-mail: geoproekt26@yandex.ru

Саморегулируемая организация Союз
«Проектировщики Северного Кавказа»
СРО-П-135-15022010.
Регистрационный номер П-135-002634096352-0233 от 10 июня 2016 г.

Заказчик: АО «Агрохлебопродукт»

«МТФ на 2000 фуражных коров №9 Ставропольского края» расположенная на з/у К. Н. 26:35:020104:293 в границах ОАО «Марьинское»

Рабочая документация

Конструкции металлические

Сухостойный коровник (позиция 4 по ГП)

5/04-23-КМ4

Изм	№док	Подп.	Дата

Директор Е. П. Лотова

Главный инженер проекта А. В. Кулаков

г. Ставрополь 2024

Ведомость чертежей основного комплекта марки КМ

Лист	Наименование	Примечание
1	2	3
1	Общие данные	Зам.1
2	Схема расположения фундаментов	
3	Разрез 1-1	
4	Фундамент монолитный Фм-1	
5	Фундамент монолитный Фм-2	
6	Фундамент монолитный Фм-2а	
7	Фундаментные балки Фб-1, Фб-2	
8	Фундаментные балки Фб-3, Фб-7	
9	План на отм. 0,000 (опалубочный чертеж)	
10	План полов на отм. 0,000	
11	Схема расположения арматуры ж/б стенок поилок. Спецификация материалов	
12	Сечения А-А (опалубка, армирование). Узлы 1, 2.	
13	Навозный приямок ПРм-2	
14	Схема расположения колонн, распорок и вертикальных связей	Изм.1
15	Схема расположения балок, прогонов, горизонтальных и вертикальных связей	
16	Разрез 1-1	
17	Разрез 2-2	
18	Разрез 3-3	
19	Разрез 4-4	
20	Разрез 5-5	
21	Разрез 6-6	
22	Схема расположения стоек, связей фонаря. Разрезы 1-1 ... 3-3	
23	Схема расположения фахверка по оси 21	
24	Схема расположения фахверка по оси 1	
25	Схема расположения фахверка по оси А	

Технические решения, принятые в рабочих чертежах, соответствуют требованиям экологических, санитарно-гигиенических, противопожарных и других норм, действующих на территории РФ и обеспечивающих безопасную для жизни и здоровья людей эксплуатацию объекта при соблюдении предусмотренных рабочими чертежами мероприятий.

Главный инженер (архитектор) проекта _____ Кулаков А.В.

Ведомость чертежей основного комплекта марки КМ

Лист	Наименование	Примечание
1	2	3
26	Схема расположения фахверка по оси И	
27	Узлы А, Б.	
28	Ворота откатные ВО-1, ВО-2	
29	Ворота откатные ВО-4	
30	Ворота откатные ВО-3	
31	Вход в осях 1/Ж	
32	Вход в осях 1/Б	
33	Узлы 1 ... 7	
34	Узлы 8 ... 14	
35	Техническая спецификация металла	

ОБЩИЕ ДАННЫЕ

Проектная документация выполнена на основании задания на проектирование.

Проект разработан для строительства в IIIб климатическом районе со следующими климатическими условиями:

- Расчетная зимняя температура воздуха: -17°С;
- Нормативный вес снегового района - 1,0 кПа (100 кг/м^2);
- Нормативный скоростной напор ветра - 0,38 кПа (38 кг/м^2);
- Глубина сезонного промерзания грунтов - 0,4м;
- Сейсмичность площадки - 6 баллов.

Все работы по строительству вести с соблюдением требований СНиП 12-03-2001 "Безопасность труда в строительстве. Часть 1" и СНиП 12-04-2002 "Безопасность труда в строительстве. Часть 2".

						5/04-23-КМ4	
						«МТФ на 2000 фуражных коров №9 Ставропольского края», расположенная на з/у К.Н. 26:35:020104:293 в границах ОАО «Марьинское»	
1	3	Изм.			28.11.24		
Изм.	Кол.уч.	Лист	N док.	Подпись	Дата		
ГИП		Кулаков			02.09.24	Сухостойный коровник (позиция 4 по ПЗУ)	Стадия: Р; Лист: 1; Листов:
Гл. констр.		Паленый			02.09.24		
Н. контр.		Рукинова			02.09.24	Общие данные	ООО "ГЕОпроект"

Согласовано

Взам. инв. №

Подпись и дата

Инв. № подл.

Схема расположения фундаментов

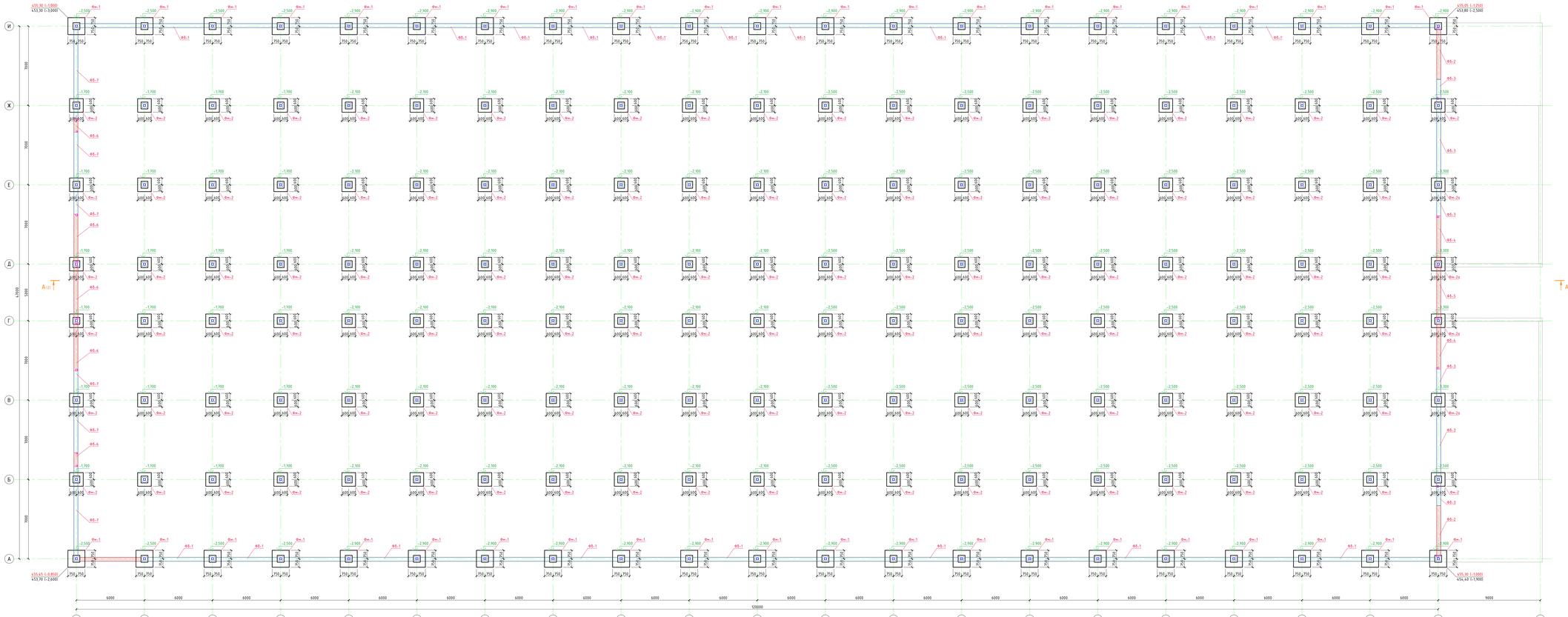

Спецификация материалов на фундаменты

Марка поз.	Обозначение	Наименование	Кол. шт.	Вес, кг.ед.	Примеч.
Ф1-1	см. лист 3	Фундамент монолитный Ф1-1	42		
Ф1-2	см. лист 4	Фундамент монолитный Ф1-2	122		
Ф1-2а	см. лист 5	Фундамент монолитный Ф1-2а	4		
Ф5-1	см. лист 6	Фундаментная балка Ф5-1 пог.м	216		
Ф5-2	см. лист 6	Фундаментная балка Ф5-3 пог.м	88		
Ф5-3	см. лист 6	Фундаментная балка Ф5-4 пог.м	219		
Ф5-4	см. лист 6	Фундаментная балка Ф5-5 пог.м	79		
Ф5-5	см. лист 6	Фундаментная балка Ф5-6 пог.м	44		
Ф5-6	см. лист 6	Фундаментная балка Ф5-7 пог.м	15		
Ф5-7	см. лист 6	Фундаментная балка Ф5-8 пог.м	237		

Геотехнический мониторинг

1. В процессе строительства необходимо выполнить работы по проведению наблюдений за деформацией основания, фундамента и каркаса здания (осадки, кренё согласно СП 22.13330.2016 "Основания зданий и сооружений". ГОСТ 24846-2019 "Методы измерения деформаций оснований зданий и сооружений" и календарному плану составляемому подрядной организацией совместно с проектной.
2. Для измерения осадок фундаментов предусмотрена установка плитных марок М1-1. Необходимо предусмотреть мероприятия по обеспечению сохранности марок на весь период строительства и эксплуатации до стабилизации осадок.
3. В качестве исходных реперов следует принять любые из ближайше расположенных к строительной площадке существующих геод. реперов.
4. За абсолютную осадку фундаментов принимается разность отметок марки и исходного репера.
5. Измерения осадок марок следует начинать сразу после окончания бетонирования фундаментов и продолжать во время строительства здания по мере роста нагрузок не реже одного раза в месяц, а также не менее одного года после сдачи здания в эксплуатацию до наступления стабилизации осадок. Поверхность цоколей наземной части сдачи здания в эксплуатацию забегом от скорости затухания осадок. Класс точности измерений - II.
6. Суммарные осадки марок, полученные после каждого цикла наблюдений, наносят на план фундаментов по сечениям в виде этар перемещения марок.
7. Осадку столбчатых фундаментов можно считать стабилизировавшей, если скорость ее роста не превышает 1мм в год.
8. Измерение кренё здания выполняется вертикальным проектированием, посредством измерения горизонтальных углов и по результатам измерений осадок фундамента или координатным способом.
9. После проведения необходимого количества циклов измерений осадок и кренё здания составляется пояснительная записка (отчет), где анализируется результаты наблюдений за изменением осадок и кренё.
10. Результаты каждых полученных циклов наблюдений, в процессе строительства, предоставляются проектной организации для анализа степени надежности основания и устойчивости здания в целом, а в случаи с необходимостью для получения рекомендаций по предупреждение недопустимых осадок и кренё.

1. За относительную отметку 0,000 принят уровень чистого пола 1-го этажа, что соответствует абсолютной отметке 456,30.
2. Фундаменты разработаны на основании Технического отчета по инженерно- геологическим изысканиям выполненных "ГЕОпроект" в 2024г.
3. Основание фундаментов служит подушка из ПГС толщиной от 0,4 до 2,0 м, подстилаемая ИГЭ-4, плотностью грунтов.
4. Требуемые характеристики уплотненного грунта подушки: γ=19кН/м³, E=30МПа, R=0,30МПа.
5. Отсыпку каждого последующего слоя подушки надлежит производить только после проверки качества уплотнения и получения проектной плотности по предыдущему слою.
6. Толщина отсыпаемого слоя подушки принимается рабочо 20 см., и уплотняется в ходе производства работ.
7. При обнаружении в основании фундаментов ударений, ослабших от принятых в проекте (засыпанных ин., колодцев, существующих коммуникаций необходимо сообщить автору проекта для принятия технического решения.
8. Перед производством работ по устройству фундамен подушки, необходимо выполь представителем проектной организации для проверки соответствия фактических инженерно-геологических усло на полноте работы по забивке/вибрации ударной колонкой. Грунты основания должны быть защищены от увлажнения поверхностными водами, а также от промерзания в период строительства.
9. При производстве земляных работ, устройстве фундаментов руководствоваться проектом производства работ, СП 45.13330.2012 "Земляные сооружения, основания и фундаменты", "Пособием по производству работ при устройстве оснований и фундаментов" (N1986ы).

					5/04-23-КЖ4	
Изм.	Кол.уч.	Лист	№ док.	Подпись	Дата	
ГИП	Кулагов				12.24	«МТФ на 2000 фуражных коров №9 Ставропольского края» расположенного на з/у №31 26:30:021706:293 в городе Ставрополь ОАО «Родниковское»
						Существующая корпуса (позиция 4 по ГПЗУ)
Гл. констр.	Полянцев				12.24	
						Схема расположения фундаментов
Н. контр.	Рукинова				12.24	

Стадия	Лист	Листов
Р	2	

ООО "ГЕОпроект"

Согласовано

Инв.№ подл. | Подпись и дата | Взам.инв.№

Разрез А-А (л.1)

(на основании геолого-литологического разреза по линии 13-13, заказ №5/04-23-ИГИ)

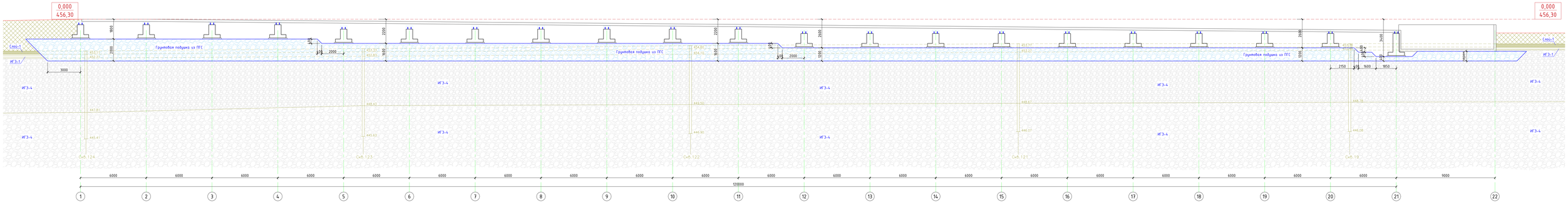

						5/04-23-КМ4	
						«МТФ на 2000 фуражных коров №9 Ставропольского края», расположенная на з/у К.Н. 26:35:020104:293 в границах ОАО «Марьинское»	
Изм.	Кол.уч.	Лист	N док.	Подпись	Дата		
ГИП		Кулаков			02.09.24	Сухостойный коровник (позиция 4 по ПЗУ)	Стадия: Р; Лист: 3; Листов:
Гл. констр.		Поленый			02.09.24		
Н. контр.		Рукинова			02.09.24	Разрез А-А	ООО "ГЕОпроект"

Согласовано

Взам.инв.№

Подпись и дата

Инв.№ подл.

Фундамент Фм-1

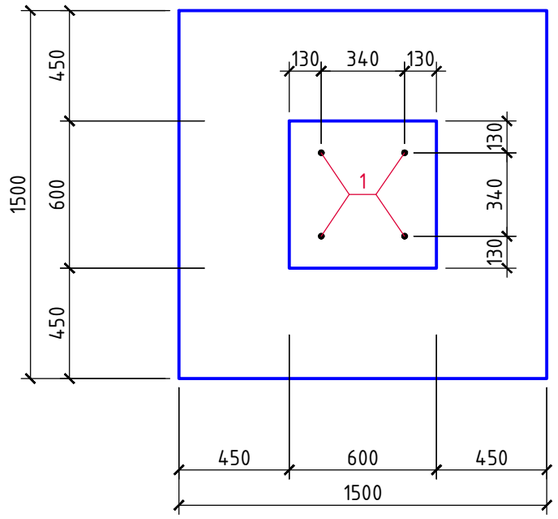

Разрез 1-1

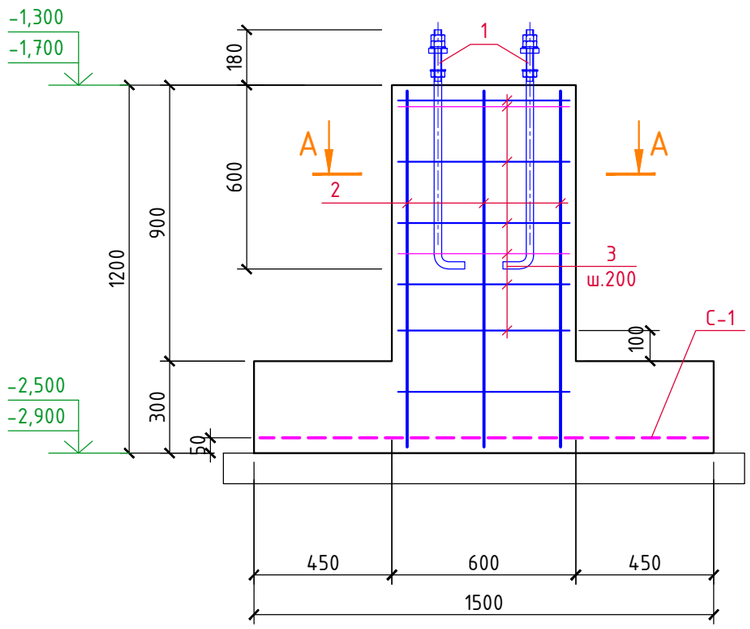

Спецификация материалов на Фм-1

Марка, поз.	Обозначение	Наименование	Кол. шт.	Вес, ед.кг.	Примеч.
С-1	ГОСТ 34028-2016	Сетка из ф12 А500С с яч. 200х200 ($м^2$)	2,5	9,0	22,5кг
1	ГОСТ 24379.1-2012	Болт 1.1.М24 × 900 (Ст. 45) с гайками и шайбами	4	3,6	
2	ГОСТ 34028-2016	ф12 А500С, L=1150	8	1,02	
3	ГОСТ 34028-2016	ф8 А500С, L=560	32	0,22	
4	ГОСТ 34028-2016	ф8 А240, L=700	4	0,28	
		Бетон кл. В25, F150, W6	-	-	1,0$м^3$
		Бетон кл. В7,5 (подготовка)	-	-	0,3$м^3$

А-А

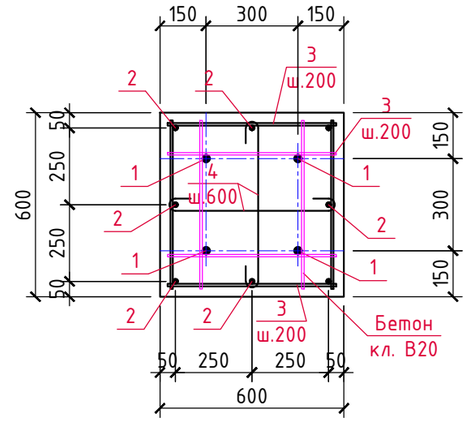

Сварку сетки С-1 и каркаса подколонника производить контактной точечной сваркой в местах пересечения стержней в соответствии с требованиями ГОСТ 14098-2014.

Изм.	Кол.уч.	Лист	N док.	Подпись	Дата
ГИП		Кулаков			02.09.24
Гл. констр.		Паленый			02.09.24
Н. контр.		Рукинова			02.09.24

5/04-23-КМ4

«МТФ на 2000 фуражных коров №9 Ставропольского края», расположенная на з/у К.Н. 26:35:020104:293 в границах ОАО «Марьинское»

Сухостойный коровник (позиция 4 по ПЗУ)	Стадия	Лист	Листов
	Р	4	
Фундамент монолитный Фм-1	ООО "ГЕОпроект"		

Согласовано

Взам. инв. №

Подпись и дата

Инв. № подл.

Фундамент Фм-2

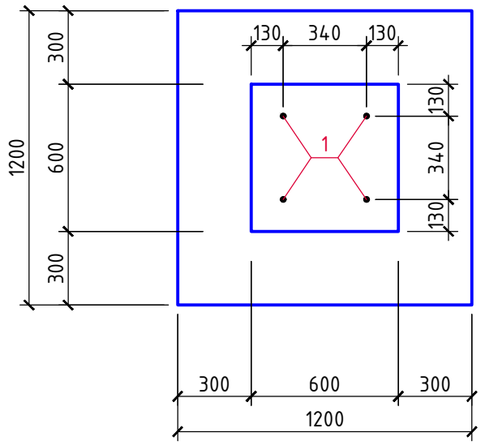

Разрез 1-1

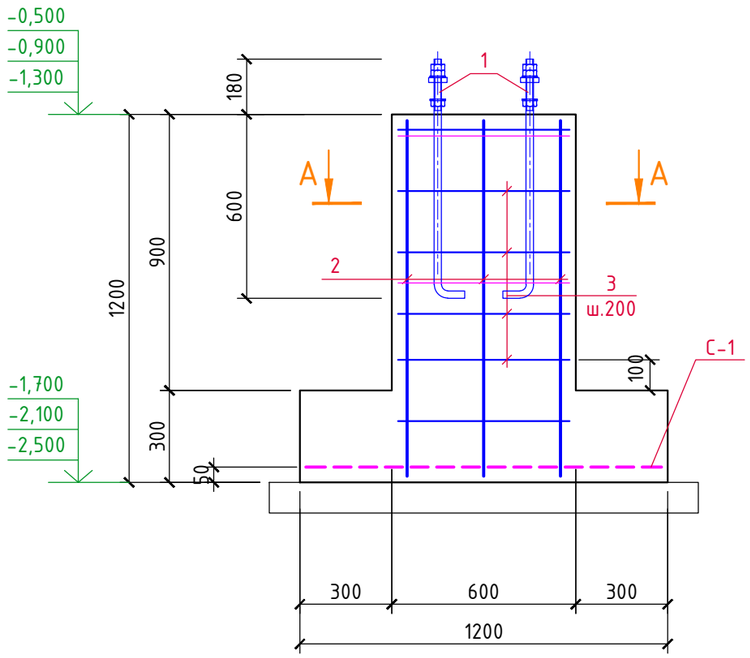

Спецификация материалов на Фм-2

Марка, поз.	Обозначение	Наименование	Кол. шт.	Вес, ед.кг.	Примеч.
С-1	ГОСТ 34028-2016	Сетка из ф12 А500С с яч. 200х200 ($м^2$)	1,5	9,0	13,5кг
1	ГОСТ 24379.1-2012	Болт 1.1.М24 × 900 (Ст. 45) с гайками и шайбами	4	3,6	
2	ГОСТ 34028-2016	ф12 А500С, L=1150	8	1,02	
3	ГОСТ 34028-2016	ф8 А500С, L=560	32	0,22	
4	ГОСТ 34028-2016	ф8 А240, L=700	4	0,28	
		Бетон кл. В25, F150, W6	-	-	1,0$м^3$
		Бетон кл. В7,5 (подготовка)	-	-	0,3$м^3$

А-А

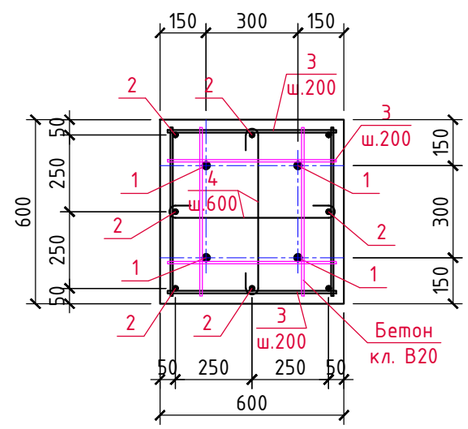

Сварку сетки С-1 и каркаса подколонника производить контактной точечной сваркой в местах пересечения стержней в соответствии с требованиями ГОСТ 14098-2014.

Изм.	Кол.уч.	Лист	N док.	Подпись	Дата	5/04-23-КМ4			
						«МТФ на 2000 фуражных коров №9 Ставропольского края», расположенная на з/у К.Н. 26:35:020104:293 в границах ОАО «Марьинское»			
ГИП		Кулаков			02.09.24	Сухостойный коровник (позиция 4 по ПЗУ)	Стадия	Лист	Листов
							Р	5	
Гл. констр.		Паленый			02.09.24	Фундамент монолитный Фм-2	ООО "ГЕОпроект"		
Н. контр.		Рукинова			02.09.24				

Согласовано

Взам. инв. №

Подпись и дата

Инв. № подл.

Фундамент Фм-2а

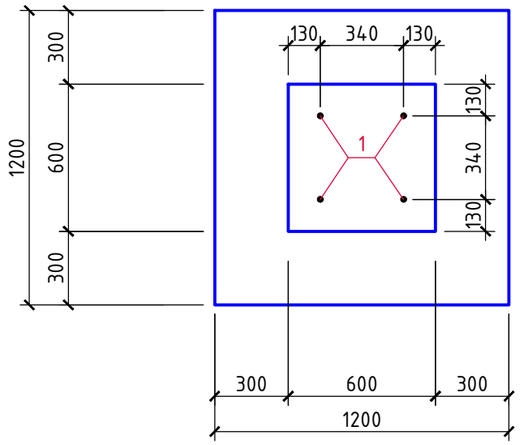

Разрез 1-1

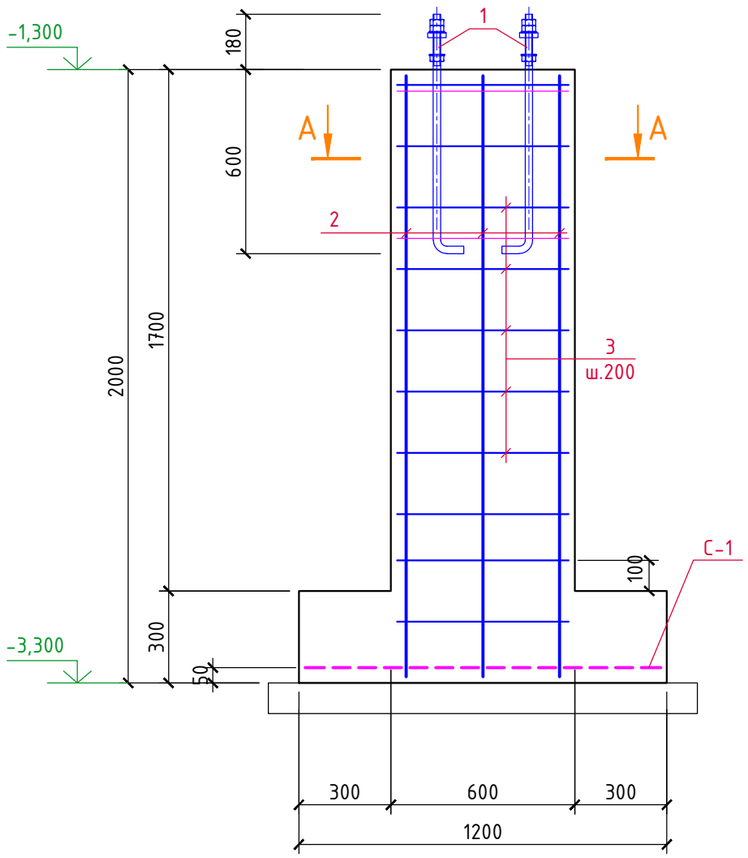

Спецификация материалов на Фм-2а

Марка, поз.	Обозначение	Наименование	Кол. шт.	Вес, ед.кг.	Примеч.
С-1	ГОСТ 34028-2016	Сетка из ф12 А500С с яч. 200х200 ($м^2$)	1,5	9,0	13,5кг
1	ГОСТ 24379.1-2012	Болт 1.1.М24 × 900 (Ст. 45) с гайками и шайбами	4	3,6	
2	ГОСТ 34028-2016	ф12 А500С, L=1950	8	1,02	
3	ГОСТ 34028-2016	ф8 А500С, L=560	48	0,22	
4	ГОСТ 34028-2016	ф8 А240, L=700	6	0,28	
		Бетон кл. В25, F150, W6	-	-	1,3$м^3$
		Бетон кл. В7,5 (подготовка)	-	-	0,3$м^3$

А-А

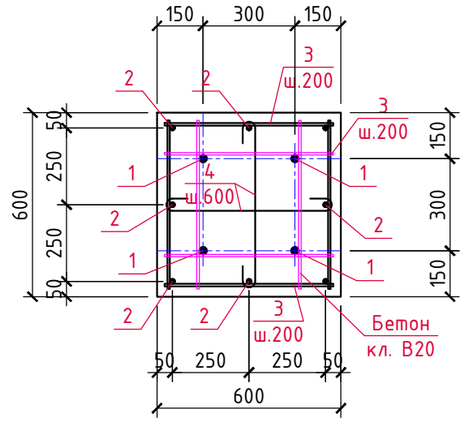

Сварку сетки С-1 и каркаса подколонника производить контактной точечной сваркой в местах пересечения стержней в соответствии с требованиями ГОСТ 14098-2014.

Изм.	Кол.уч.	Лист	N док.	Подпись	Дата
ГИП		Кулаков			02.09.24
Гл. констр.		Паленый			02.09.24
Н. контр.		Рукинова			02.09.24

5/04-23-КМ4

«МТФ на 2000 фуражных коров №9 Ставропольского края», расположенная на з/у К.Н. 26:35:020104:293 в границах ОАО «Марьинское»

Сухостойный коровник (позиция 4 по ПЗУ)

Стадия	Лист	Листов
Р	6	

Фундамент монолитный Фм-2а

ООО "ГЕОпроект"

Согласовано

Взам. инв. №

Подпись и дата

Инв. № подл.

Армирование фундаментных балок (монолитные фундаменты)

Фундаментная балка Фб-1

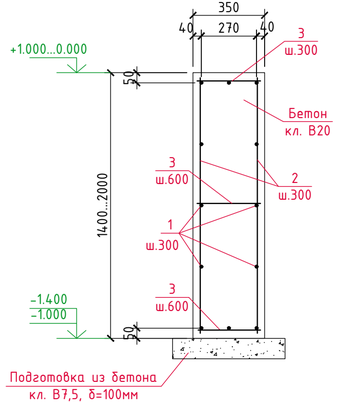

Фундаментная балка Фб-2

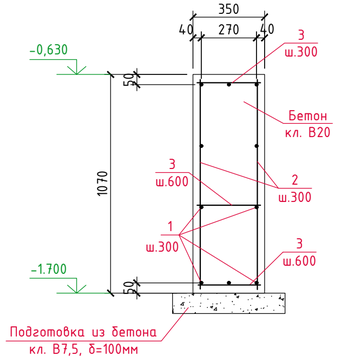

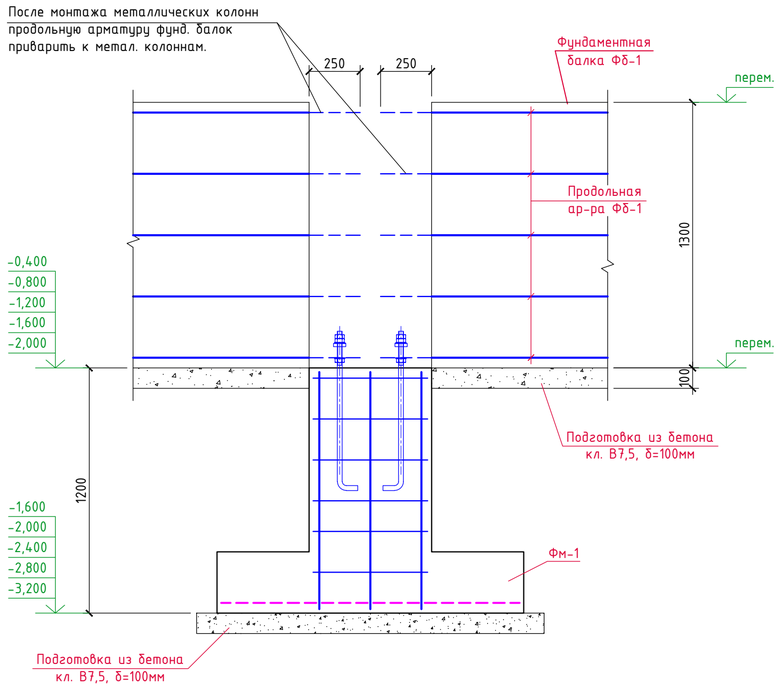

Спецификация материалов на Фб-1

Марка, поз.	Обозначение	Наименование	Кол. шт.	Вес ед.кг.	Примеч.
1	ГОСТ 34028-2016	ф8 А400 $L_{п.м.}$=4320		0,395	1706,4 кг
2	----//----	ф8 А400, $L_{п.м.}$=2887,2		0,395	1140,5 кг
3	----//----	ф6 А240, L=310	1206	0,07	84,42 кг
		Бетон кл. В25, F150, W6		156,24	
		Бетон кл. В7,5		13,2	

Спецификация материалов на Фб-2

Марка, поз.	Обозначение	Наименование	Кол. шт.	Вес ед.кг.	Примеч.
1	ГОСТ 34028-2016	ф8 А400 $L_{п.м.}$=88		0,395	34,76 кг
2	----//----	ф8 А400, L=1030	62	0,41	25,42 кг
3	----//----	ф6 А240, L=310	54	0,07	3,78 кг
		Бетон кл. В25, F150, W6		1,07	
		Бетон кл. В7,5		0,49	

Согласовано

Взам. инв. №

Подпись и дата

Инв. № подл.

							5/04-23-КМ4
							«МТФ на 2000 фуражных коров №9 Ставропольского края», расположенная на з/у К.Н. 26:35:020104:293 в границах ОАО «Марьинское»
Изм.	Кол.уч.	Лист	N док.	Подпись	Дата		
ГИП		Кулаков			02.09.24	Сухостойный коровник (позиция 4 по ПЗУ)	Стадия: Р; Лист: 7; Листов:
Гл. констр.		Паленый			02.09.24		
Н. контр.		Рукинова			02.09.24	Фундаментные балки Фб-1, Фб-2	ООО "ГЕОпроект"

Фундаментная балка Фб-3

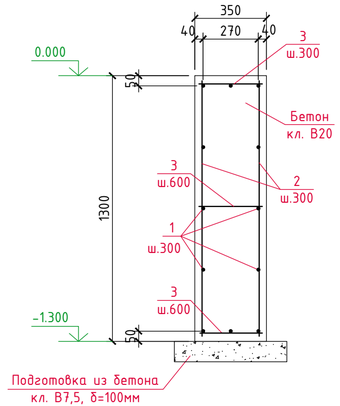

Фундаментная балка Фб-6

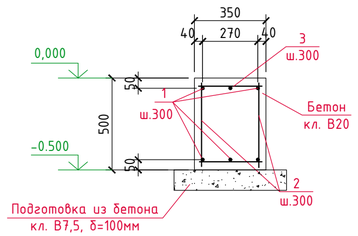

Фундаментная балка Фб-4

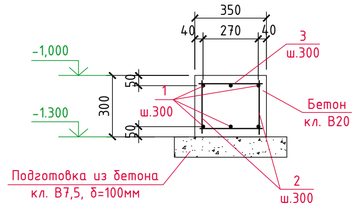

Фундаментная балка Фб-7

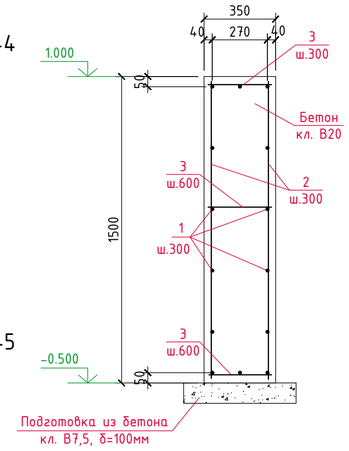

Фундаментная балка Фб-5

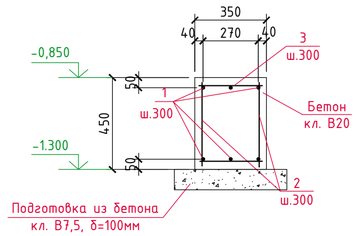

Спецификация материалов на Фб-3

Марка, поз.	Обозначение	Наименование	Кол. шт.	Вес ед.кг.	Примеч.
1	ГОСТ 34028-2016	⌀8 А400 $L_{п.м.}$=260,4		0,395	102,9 кг
2	----//----	⌀8 А400, L=1270	148	0,50	74 кг
3	----//----	⌀6 А240, L=310	114	0,07	7,98 кг
		Бетон кл. В25, F150, W6		9,9	
		Бетон кл. В7,5		1,2	

Спецификация материалов на Фб-6

Марка, поз.	Обозначение	Наименование	Кол. шт.	Вес ед.кг.	Примеч.
1	ГОСТ 34028-2016	⌀8 А400 $L_{п.м.}$=90		0,395	35,6 кг
2	----//----	⌀8 А400, L=470	102	0,19	19,38 кг
3	----//----	⌀6 А240, L=310	52	0,07	3,64 кг
		Бетон кл. В25, F150, W6		2,63	
		Бетон кл. В7,5		0,83	

Спецификация материалов на Фб-4

Марка, поз.	Обозначение	Наименование	Кол. шт.	Вес ед.кг.	Примеч.
1	ГОСТ 34028-2016	⌀8 А400 $L_{п.м.}$=47,4		0,395	18,7 кг
2	----//----	⌀8 А400, L=270	56	0,11	6,16 кг
3	----//----	⌀6 А240, L=310	28	0,07	1,96 кг
		Бетон кл. В25, F150, W6		0,83	
		Бетон кл. В7,5		0,44	

Спецификация материалов на Фб-7

Марка, поз.	Обозначение	Наименование	Кол. шт.	Вес ед.кг.	Примеч.
1	ГОСТ 34028-2016	⌀8 А400 $L_{п.м.}$=387,8		0,395	153,2 кг
2	----//----	⌀8 А400, L=1470	188	0,58	109,1 кг
3	----//----	⌀6 А240, L=310	144	0,07	10,08 кг
		Бетон кл. В25, F150, W6		14,5	
		Бетон кл. В7,5		5,3	

Спецификация материалов на Фб-5

Марка, поз.	Обозначение	Наименование	Кол. шт.	Вес ед.кг.	Примеч.
1	ГОСТ 34028-2016	⌀8 А400 $L_{п.м.}$=26,4		0,395	10,5 кг
2	----//----	⌀8 А400, L=420	30	0,11	3,3 кг
3	----//----	⌀6 А240, L=310	16	0,07	1,12 кг
		Бетон кл. В25, F150, W6		0,70	
		Бетон кл. В7,5		0,24	

Согласовано

Взам.инв.№

Подпись и дата

Инв.№ подл.

						5/04-23-КМ4
						«МТФ на 2000 фуражных коров №9 Ставропольского края», расположенная на з/у К.Н. 26:35:020104:293 в границах ОАО «Марьинское»
Изм.	Кол.уч.	Лист	N док.	Подпись	Дата	
ГИП		Кулаков			02.09.24	Сухостойный коровник (позиция 4 по ПЗУ)
Гл. констр.		Паленый			02.09.24	
Н. контр.		Рукинова			02.09.24	Фундаментные балки Фб-3... Фб-7

Стадия	Лист	Листов
Р	8	

ООО "ГЕОпроект"

План на отм. 0,000 (опалубочный чертеж)

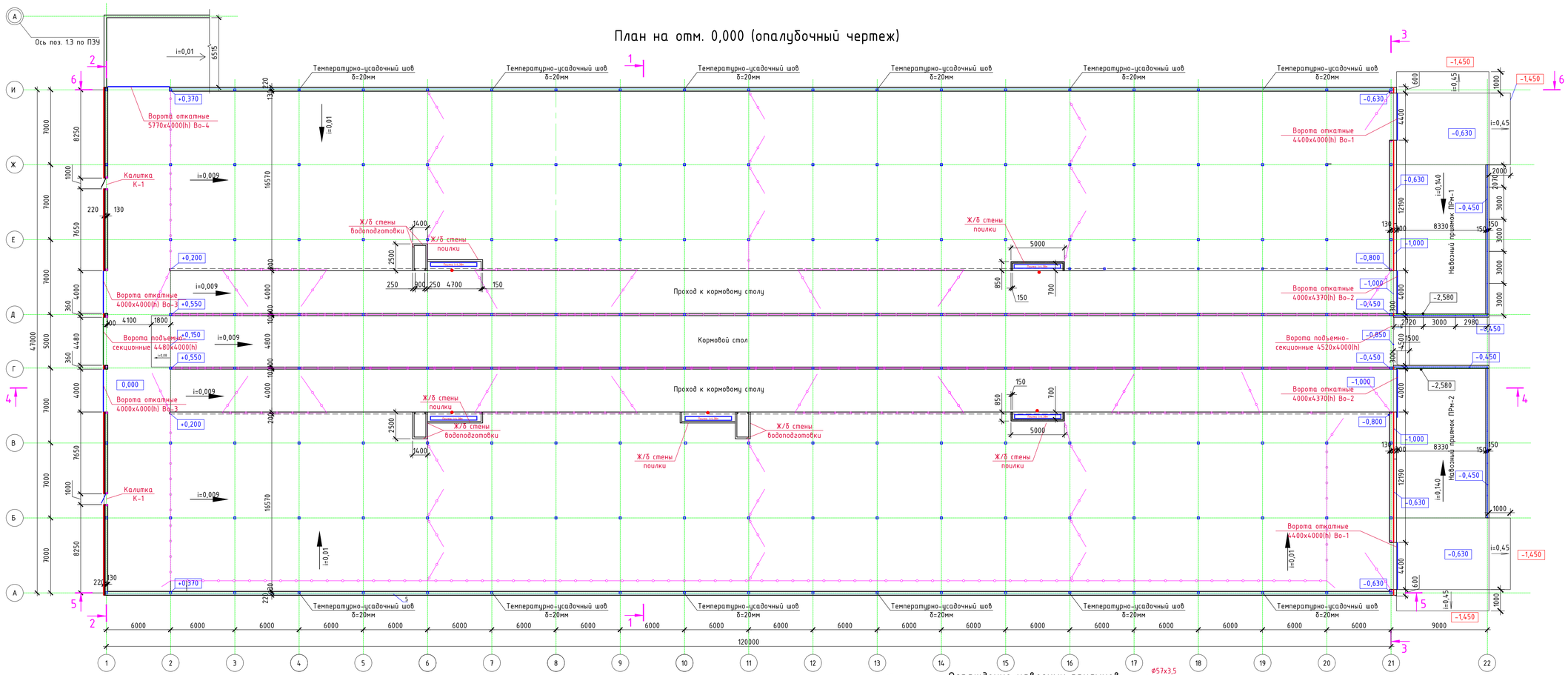

A

Температурно-усадочный шов



Ограждение навозных приямков

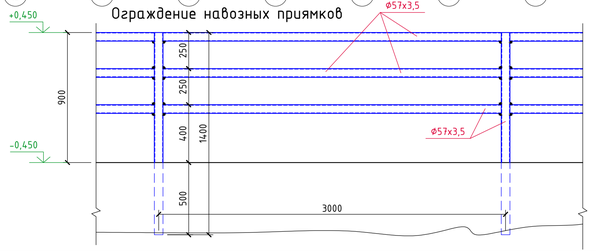

Изм.	Колич	Лист	N док.	Подпись	Дата
ГИП		Кулаков			02.09.24
Гл. констр.		Паленый			02.09.24
Н. контр.		Рукинова			02.09.24

5/04-23-КМ4

«МТФ на 2000 фуражных коров №9 Ставропольского края», расположенная на з/у К.Н. 26:35:020104:293 в границах ОАО «Марьинское»

Сухостойный коровник (позиция 4 по ПЗУ)

Стадия	Лист	Листов
Р	9	

План на отм. 0,000 (опалубочный чертеж)

ООО "ГЕОпроект"

Согласовано

Взам.инв.№

Подпись и дата

Инв.№ подл.

План на отм. 0,000 (опалубочный чертеж)

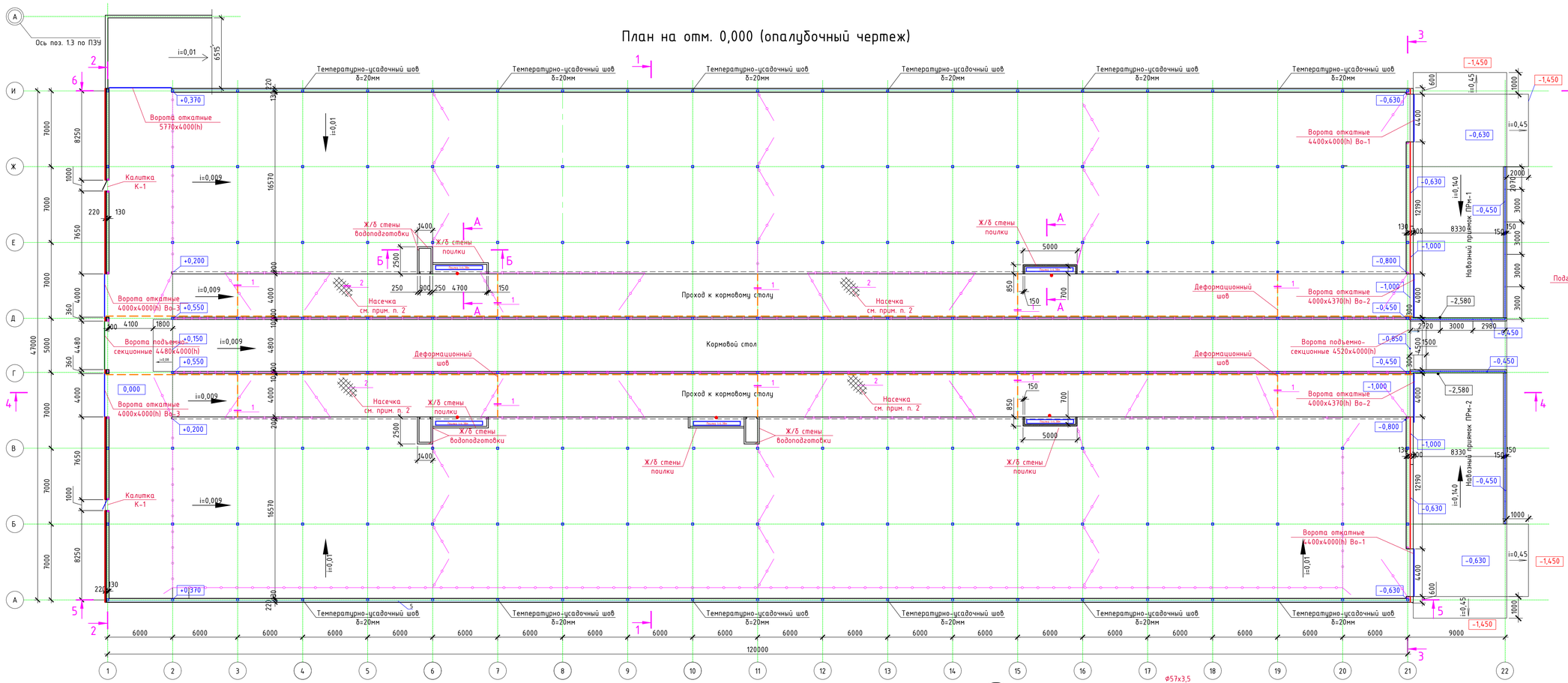

Разрез А-А

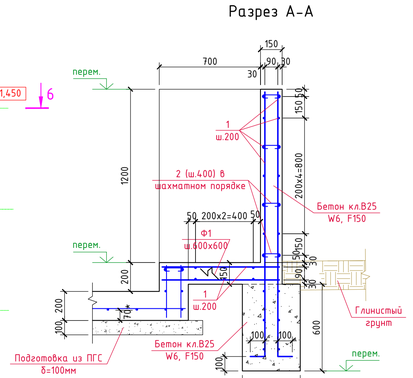

Разрез Б-Б

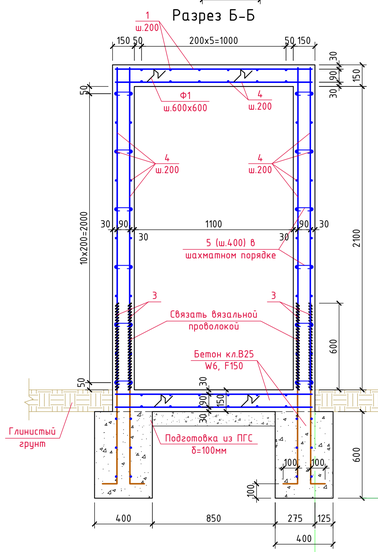

1

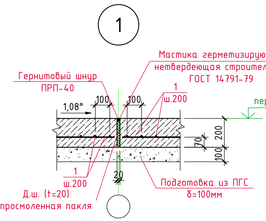

2

(см. прим. п.2)

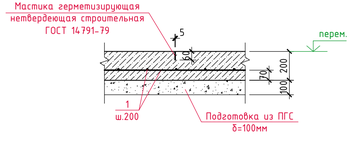

1. На участках пола, обозначенных знаком (*) выполнить диагональную насечку глубиной 10 мм с шагом 100...150 мм.
2. В полах прорезать швы с шагом 6000х6000 мм мм глубиной 60 мм и шириной 5 мм. После твердения бетона швы заполнить полимерной мастикой.
3. Деформационные швы выполнять путем установки просмоленной пакли толщиной 20 мм.
4. * - размеры до наружной грани арматуры.

							5/04-23-КМ4
							«МТФ на 2000 фуражных коров №9 Ставропольского края», расположенная на з/у К.Н. 26:35:020104:293 в границах ОАО «Марьинское»
Изм.	Колич	Лист	N док.	Подпись	Дата		
ГИП		Кулаков			02.09.24	Сухостойный коровник (позиция 4 по ПЗУ)	Стадия: Р; Лист: 10; Листов:
Гл. констр.		Паленый			02.09.24		
						План на отм. 0,000 (опалубочный чертеж)	ООО "ГЕОпроект"
Н. контр.		Рукинова			02.09.24		

Согласовано

Взам.инв.№

Подпись и дата

Инв.№ подл.

Схема расположения арматуры ж/б стенок поилок между осями Е / 16-17

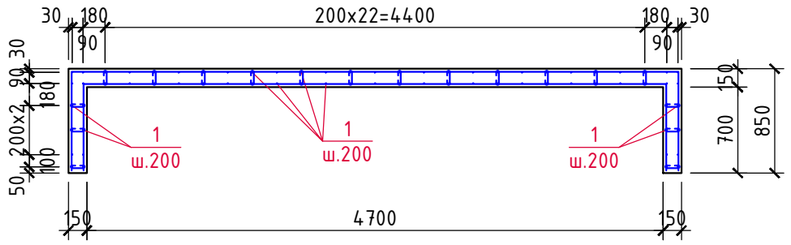

*) Схема расположения арматуры ж/б стенок поилок по оси В / 15-16 выполнить зеркально разработанной.

Спецификация материалов

Марка, поз.	Обозначение	Наименование	Кол. шт.	Вес ед.кг.	Примеч.
		Поилки			
1	ГОСТ 34028-2016	ф8 А500С, Lобщ.=1370,0м с учетом нахлеста 6%	-	0,395	541,2кг
2	-----//-----	ф8 А240, L=270	268	0,11	29,5кг
Ф1	-----//-----	Фиксатор ф8 А240, L=950	42	0,37	15,5кг
		Бетон кл. В25, F150			13,2м^3
		Помещения водоподготовки			
3	ГОСТ 34028-2016	Выпуски ф8 А500С, L=1350	152	0,53	80,6кг
4	-----//-----	ф8 А500С, Lобщ.=740,0м с учетом нахлеста 6%	-	0,395	292,3кг
5	-----//-----	ф8 А240, L=270	204	0,11	22,4кг
Ф1	-----//-----	Фиксатор ф8 А240, L=950	15	0,37	5,6кг
		Бетон кл. В25, F150			9,3м^3

*) Дан общий расход материалов

Схема расположения арматуры ж/б стенок поилок и водоподготовки по оси Е / 7-8

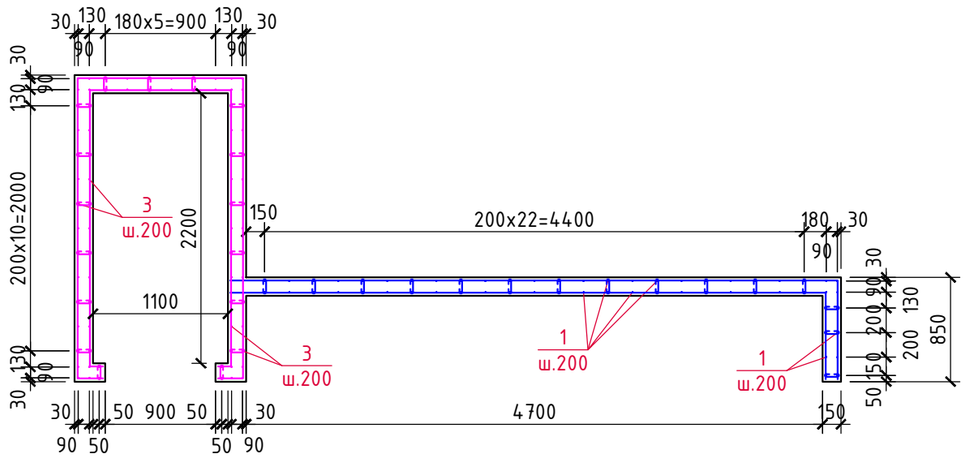

*) Схема расположения арматуры ж/б стенок поилок и водоподготовки по оси В / 6-7 выполнить зеркально разработанной.

Фиксатор Ф1

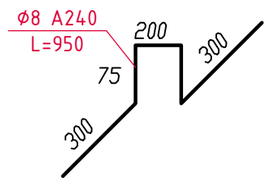

Ведомость деталей

Марка, поз.	Эскиз
2, 5	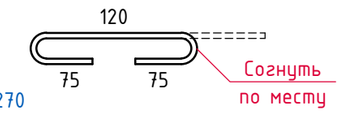

Изм.	Кол.уч.	Лист	N док.	Подпись	Дата	5/04-23-КМ4			
						«МТФ на 2000 фуражных коров №9 Ставропольского края», расположенная на з/у К.Н. 26:35:020104:293 в границах ОАО «Марьинское»			
ГИП		Кулаков			02.09.24	Сухостойный коровник (позиция 4 по ПЗУ)	Стадия	Лист	Листов
							Р	11	
Гл. констр.		Паленый			02.09.24				
Н. контр.		Рукинова			02.09.24	Схема расположения арматуры ж/б стенок поилок. Спецификация материалов	ООО "ГЕОпроект"		

Согласовано

Взам.инв.№

Подпись и дата

Инв.№ подл.

Перем.

Разрез А-А
(опалубка)

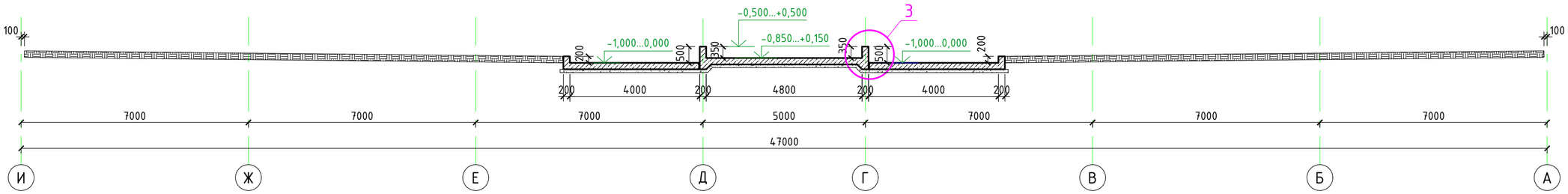

Разрез А-А
(армирование)

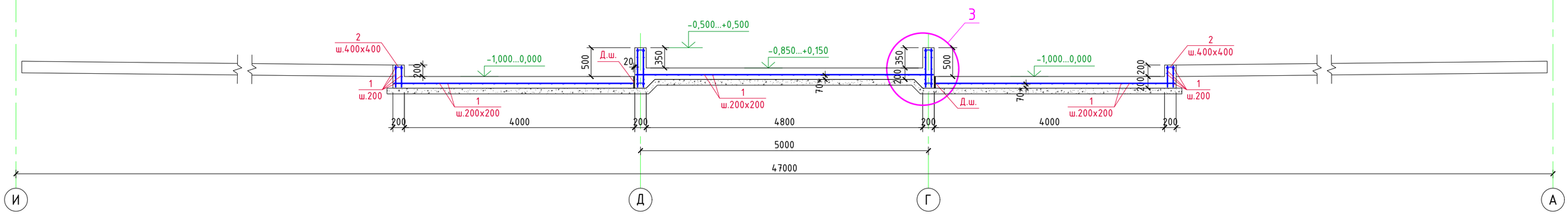

3

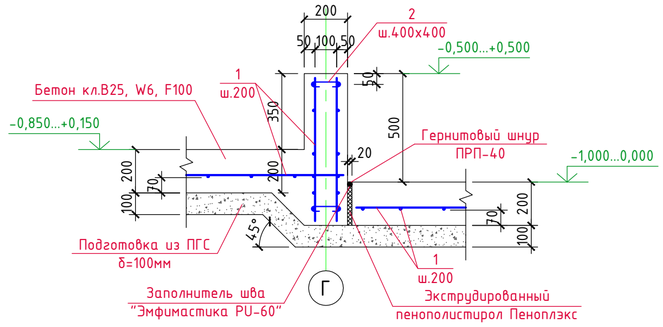

Обетонирование стоек Ст-1
(оси 3-20/Б-В, 3-20/Е-Ж)

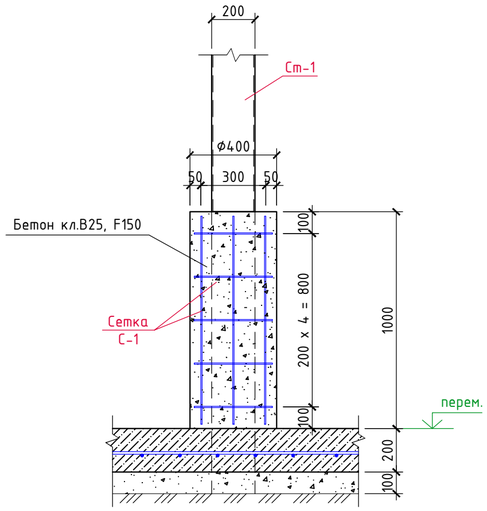

Марка, поз.	Обозначение	Наименование	Кол. шт.	Вес ед.кг.	Примеч.
		Полы			
1	ГОСТ 34028-2016	ф12 А500С, Lобщ.=24300,0м с учетом нахлеста 6%	-	0,888	21578,4кг
2	-----//-----	ф8 А240, L=300	1715	0,12	205,8кг
		Бетон кл. В25, F150			401,1м^3
		Подготовка из ПГС кр.фр. 20-40	-	-	187,0м^3

Спецификация материалов на обетонирование стойки Ст-1*

Марка, поз.	Обозначение	Наименование	Кол. шт.	Вес, ед.кг.	Примеч.
С-1	ГОСТ 34028-2016	Сетка из ф5 Вр-I с яч. 200х200 (м^2)	70,0	1,73	121,1кг
		Бетон кл. В25, F150	-	-	6,5м^3

*) Расход дан на обетонирование одной стойки.

1. * - размеры до наружной грани арматуры.
2. Полы выполнить на сульфатостойком цементе.

Условные обозначения:

- Монолитный железобетон
- Глинистый грунт

Ведомость деталей

Марка, поз.	Эскиз
2	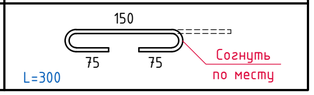

Изм.	Кол.уч.	Лист	N док.	Подпись	Дата
ГИП		Кулаков			02.09.24
Гл. констр.		Паленый			02.09.24
Н. контр.		Рукинова			02.09.24

5/04-23-КМ4

«МТФ на 2000 фуражных коров №9 Ставропольского края», расположенная на з/у К.Н. 26:35:020104:293 в границах ОАО «Марьинское»

Сухостойный коровник (позиция 4 по ПЗУ)	Стадия	Лист	Листов
	Р	12	

Сечения А-А (опалубка, армирование). Узлы 1, 2.

ООО "ГЕОпроект"

Согласовано

Взам.инв.№

Подпись и дата

Инв.№ подл.

Навозный приямок ПРм-2
(опалубка)

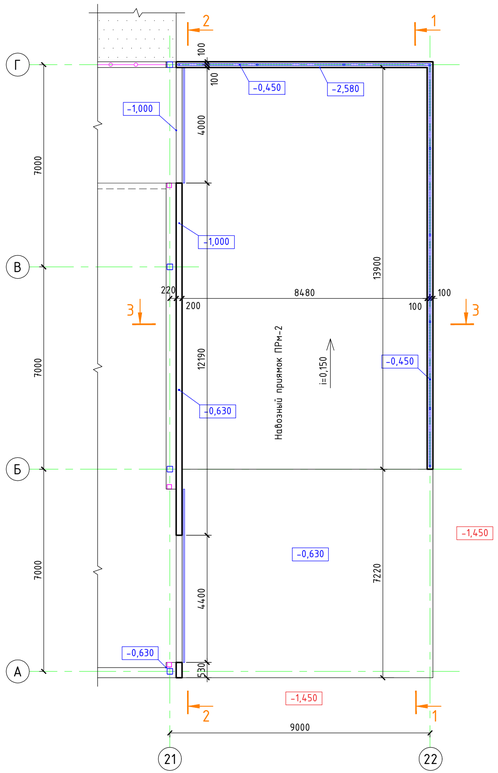

Разрез 1-1
(армирование)

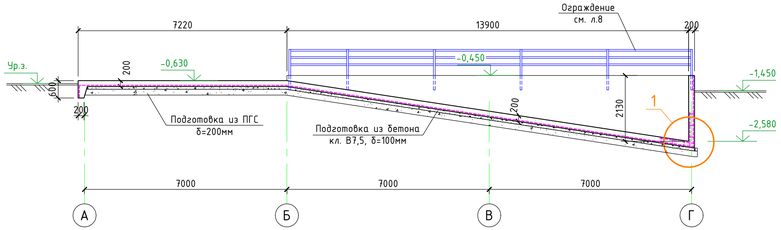

Разрез 2-2
(армирование)

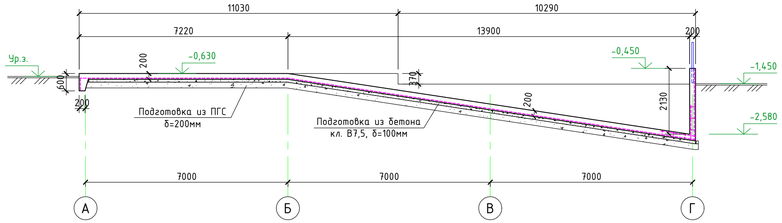

Разрез 3-3
(армирование)

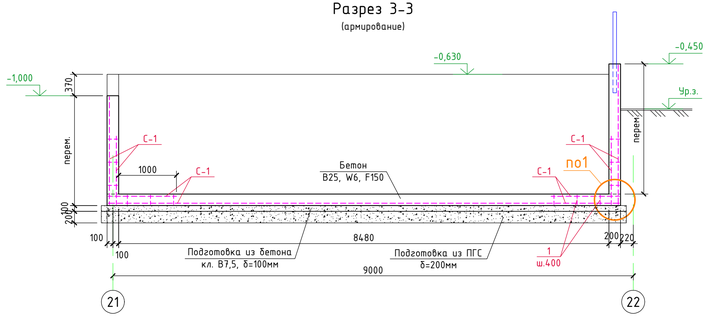

Разрез Б-Б (л.2)
(опалубка)

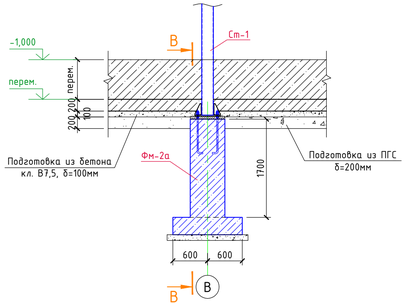

Разрез В-В
(опалубка)

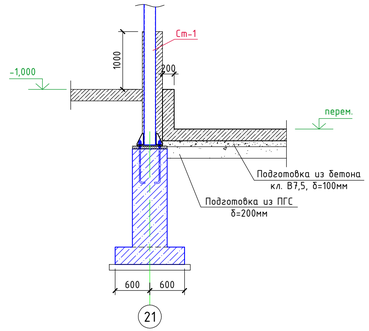

Спецификация материалов на навозный приямок Прм-2

Марка, поз.	Обозначение	Наименование	Кол. шт.	Вес, ед.кг.	Примеч.
С-1	ГОСТ Р 52544-2006	Сетка из Ф12 А500С с яч. 200х200 ($м^2$)	303,0	9,0	3708,0кг
1	ГОСТ Р 52544-2006	Ф12 А500С, $L_{общ}$=94,0м	–	0,888	83,5кг
		Бетон кл. В25, F150	–	–	43,0$м^3$
		Бетон кл. В7,5 (подготовка)	–	–	19,4$м^3$
		Подготовка из ПГС	–	–	38,8$м^3$

1

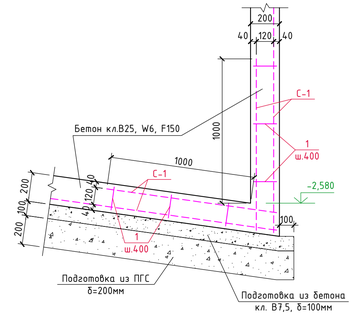

1. Навозный приямок ПРм1 выполнить зеркально приямку ПРм2 относительно буквенных осей.
2. При устройстве фундаментов Фм-2 по оси 21 предусмотреть выпуски арматуры Ф12А500С для связи арматуры навозных приямков.

Изм.	Колуч	Лист	N док.	Подпись	Дата
ГИП		Кулаков			02.09.24
Гл. констр.		Паленый			02.09.24
Н. контр.		Рукинова			02.09.24

5/04-23-КМ4

«МТФ на 2000 фуражных коров №9 Ставропольского края», расположенная на з/у К.Н. 26:35:020104:293 в границах ОАО «Марьинское»

Сухостойный коровник (позиция 4 по ПЗУ)

Стадия	Лист	Листов
Р	13	

Навозный приямок ПРм-2

ООО "ГЕОпроект"

Согласовано

Взам.инв.№ | Подпись и дата | Инв.№ подл.

Схема расположения колонн, распорок и вертикальных связей

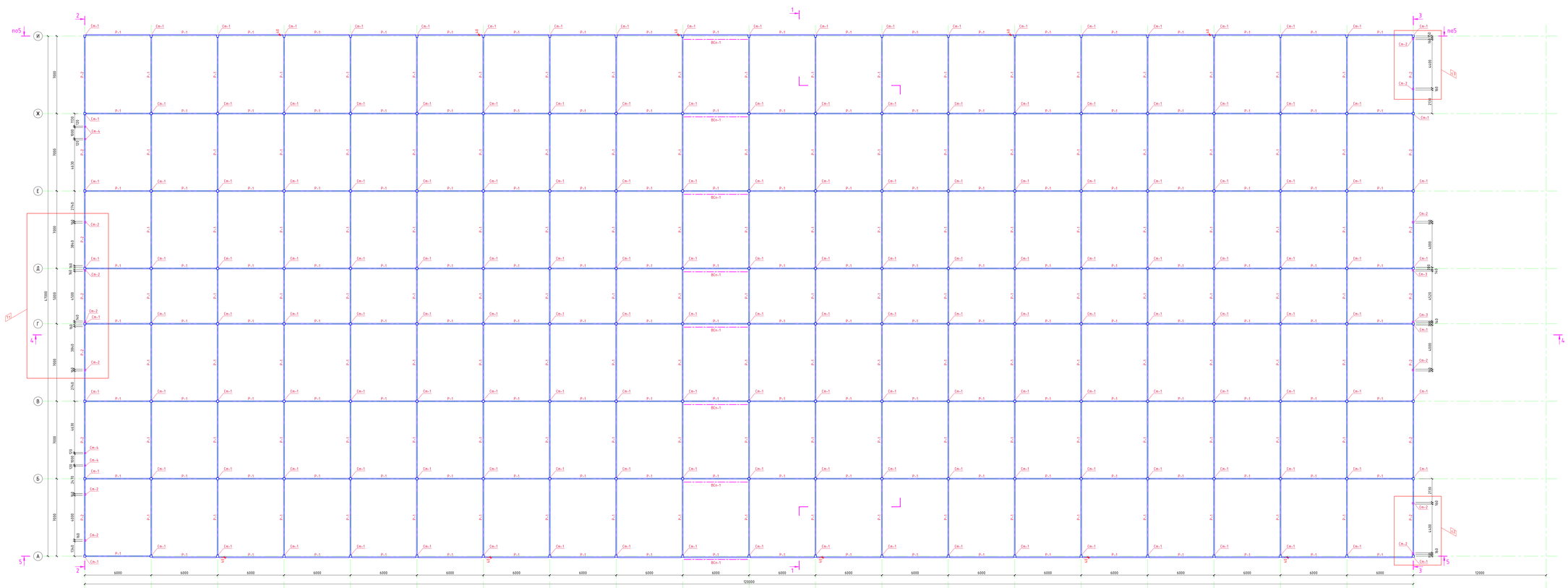

ВЕДОМОСТЬ ЭЛЕМЕНТОВ

Марка	Сечение: Эскиз	Поз.	Сечение: Состав	Опорные усилия: M, тс•м	N, тс	Q, тс	Группа конструкции	Марка металла	Примеч.
Б-1	I		I30Б2				2	С245	ГОСТ Р 57837-2017
Б-2	C		С40П				2	С245	ГОСТ 8240-97
ПР-1	□		с160х100х5,0				2	С245	ГОСТ 30245-2003
Ст-1	□		с200х200х6,0				3	С245	ГОСТ 30245-2003
Ст-2	□		с160х160х5,0				3	С245	ГОСТ 30245-2003
Ст-3	□		с140х140х5,0				3	С245	ГОСТ 30245-2003
Ст-4	□		с120х120х5,0				3	С245	ГОСТ 30245-2003
ВСв-1 ВСн-1	□		с180х80х5,0				3	С245	ГОСТ 30245-2003
ВС-2	□		с160х60х5,0				3	С245	ГОСТ 30245-2003
Р-1	□		с120х120х5,0	по лидеости			3	С245	ГОСТ 30245-2003
Р-2	□		с160х160х5,0	по лидеости			3	С245	ГОСТ 30245-2003
п	□		с60х40х2,0	по лидеости			3	С245	ГОСТ 30245-2003
п1	□		с180х60х4,0	по лидеости			3	С245	ГОСТ 30245-2003
п2	□		с140х70х3,0	по лидеости			3	С245	ГОСТ 30245-2003
в	□		с180х80х5,0	по лидеости			3	С245	ГОСТ 30245-2003

Согласовано

Перепеч. и копир.

Взам.инв.№

Инв.№ подл.

Изм.	Кол.уч.	Лист	№ док.	Подпись	Дата
ГИП		Кулагов			12.09.24
Гл. констр.		Полянц			12.09.24
Н. контр.		Рукинова			12.09.24

5/04-23-КМ4

«МТФ на 2000 фуражных коров №9 Спокойненского края, расположенная на з/у К/Н 26:15:021104:293 в границах ОАО «Родниковское»

Суховальный корабчик (позиция 4 по ПЗУ)

Стадия	Лист	Листов
Р	14	

Схема расположения колонн, распорок и вертикальных связей

ООО "ГЕОпроект"

Схема расположения балок, прогонов, горизонтальных и вертикальных связей

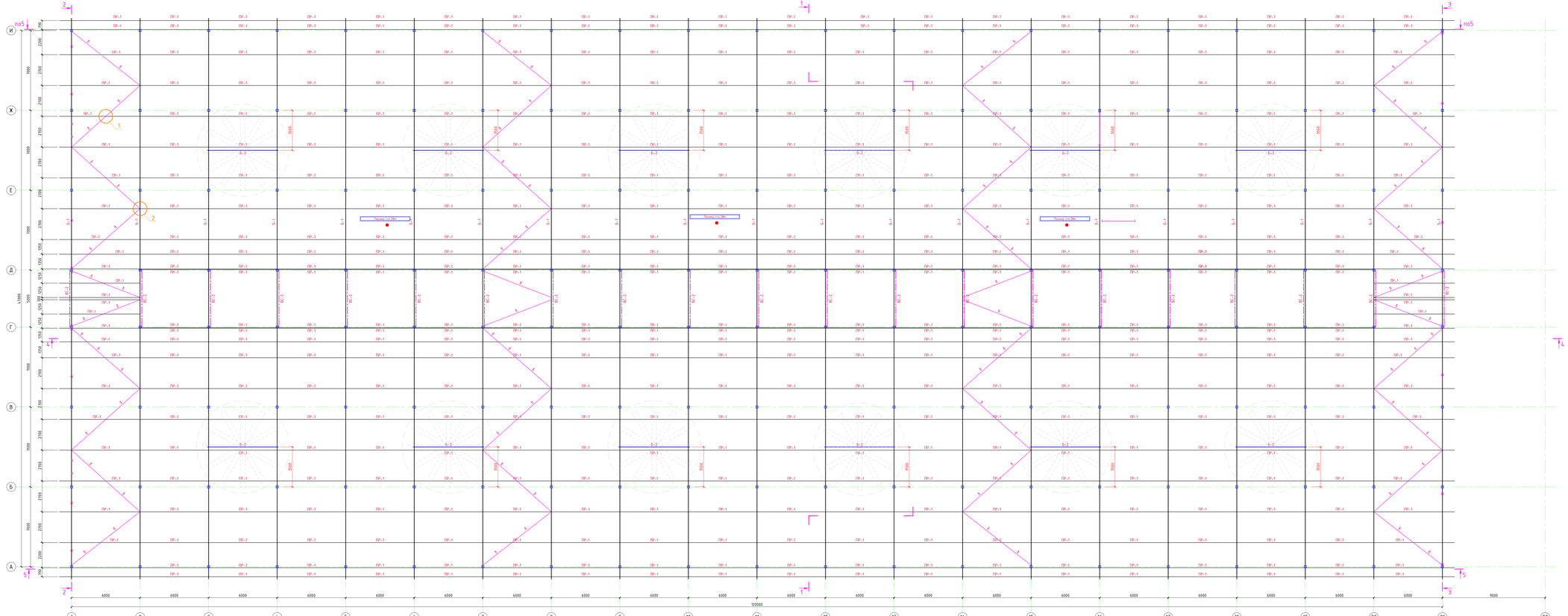

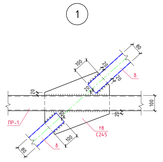

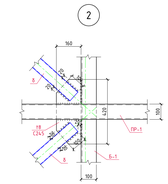

					5/04-23-КМ4
					«МТФ на 2000 фуражных коров №9 Ставропольского края», расположенная на з/у К.Н. 26:35:020104:293 в границах ОАО «Марьинское»
Изм.	Кол.уч.	Лист	№ док.	Подпись	Дата
Гип.		Кулаков			10.09.24
Гл. констр.		Полевый			10.09.24
Н. контр.		Рукинова			10.09.24

Сухоплойный коровник (позиция 4 по ПЗУ)

Стадия	Лист	Листов
Р	15	

Схема расположения балок, прогонов, горизонтальных и вертикальных связей

ООО "ГЕОпроект"

Согласовано

Взам.инв.№

Подпись и дата

Инв.№ подл.

Разрез 1-1

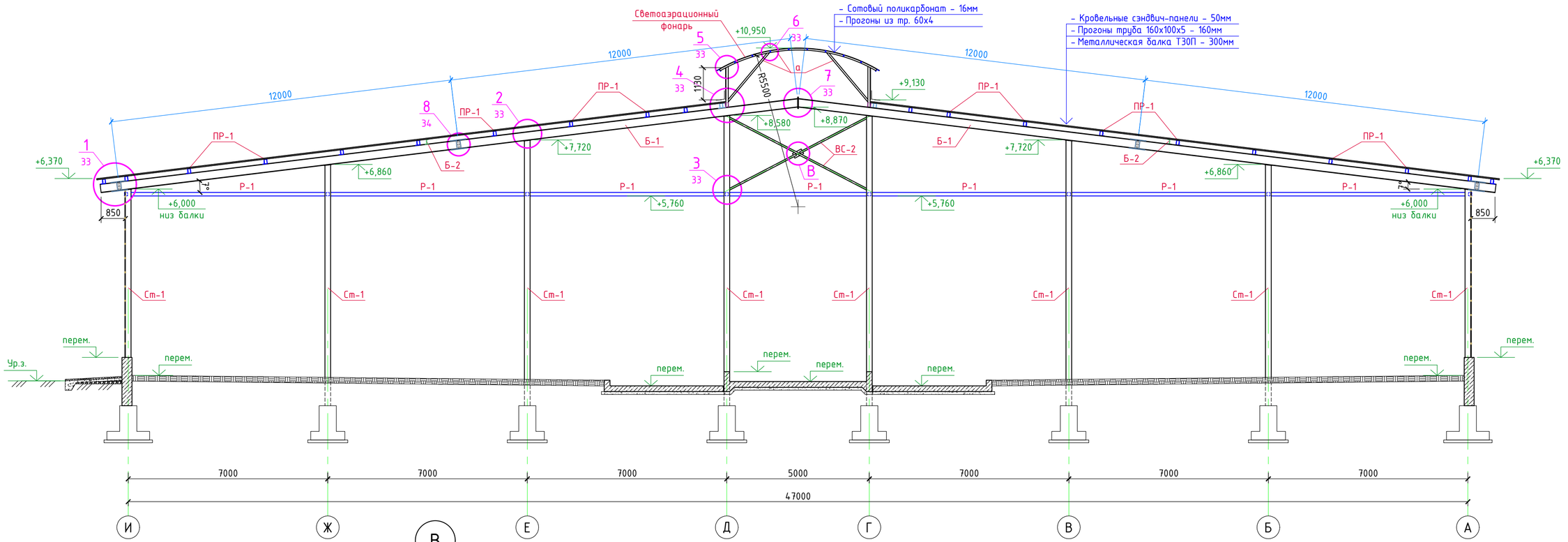

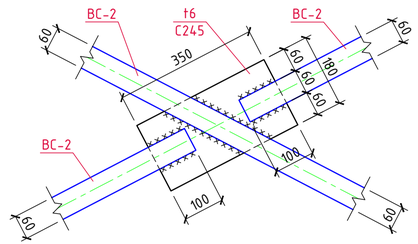

						5/04-23-КМ4	
						«МТФ на 2000 фуражных коров №9 Ставропольского края», расположенная на з/у К.Н. 26:35:020104:293 в границах ОАО «Марьинское»	
Изм.	Кол.уч.	Лист	N док.	Подпись	Дата		
ГИП		Кулаков			02.09.24	Сухостойный коровник (позиция 4 по ПЗУ)	Стадия: Р; Лист: 16; Листов:
Гл. констр.		Паленый			02.09.24		
Н. контр.		Рукинова			02.09.24	Разрез 1-1	ООО "ГЕОпроект"

Согласовано

Взам. инв. №

Подпись и дата

Инв. № подл.

Разрез 2-2

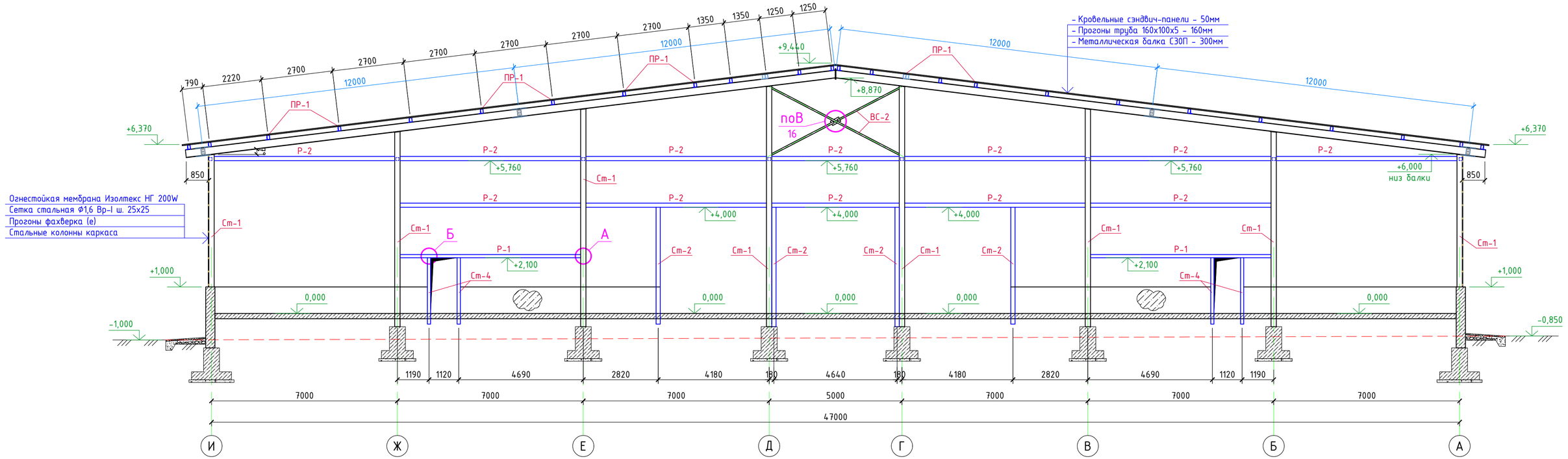

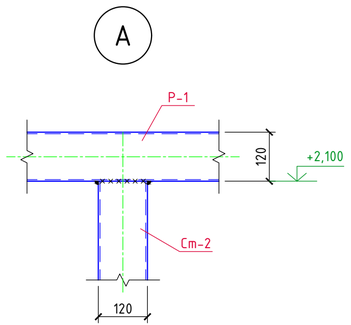

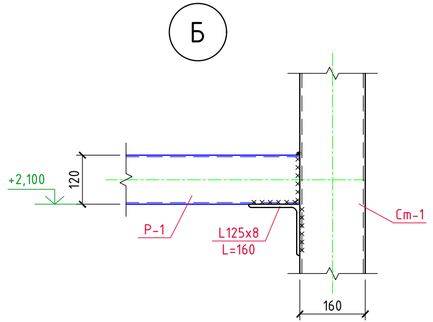

Согласовано

Взам. инв. №

Подпись и дата

Инв. № подл.

Изм.	Колуч.	Лист	N док.	Подпись	Дата
ГИП		Кулаков			02.09.24
Гл. констр.		Паленый			02.09.24
Н. контр.		Рукинова			02.09.24

5/04-23-КМ4

«МТФ на 2000 фуражных коров №9 Ставропольского края», расположенная на з/у К.Н. 26:35:020104:293 в границах ОАО «Марьинское»

Сухостойный коровник (позиция 4 по ПЗУ)

Стадия	Лист	Листов
Р	17	

Разрез 2-2

ООО "ГЕОпроект"

Разрез 3-3

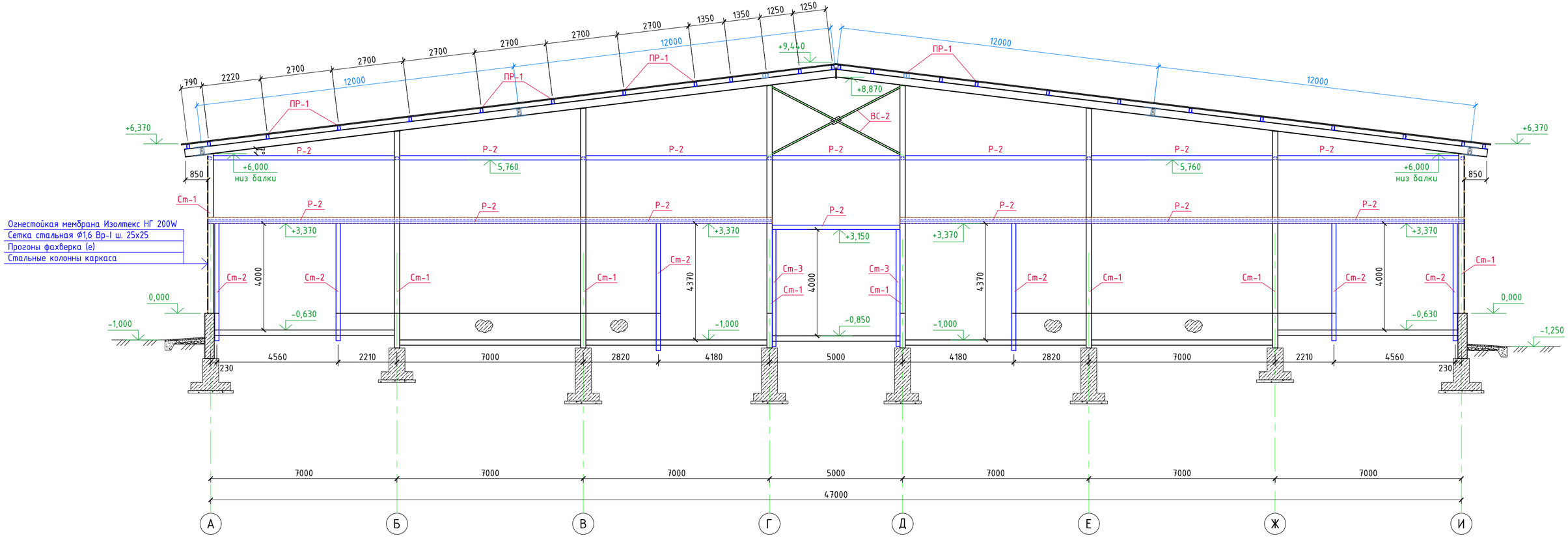

						5/04-23-КМ4	
						«МТФ на 2000 фуражных коров №9 Ставропольского края», расположенная на з/у К.Н. 26:35:020104:293 в границах ОАО «Марьинское»	
Изм.	Кол.уч.	Лист	N док.	Подпись	Дата		
ГИП		Кулаков			02.09.24	Сухостойный коровник (позиция 4 по ПЗУ)	Стадия: Р; Лист: 18; Листов:
Гл. констр.		Паленый			02.09.24		
Н. контр.		Рукинова			02.09.24	Разрез 3-3	ООО "ГЕОпроект"

Согласовано

Взам. инв. №

Подпись и дата

Инв. № подл.

Схема расположения стоек, связей фонаря

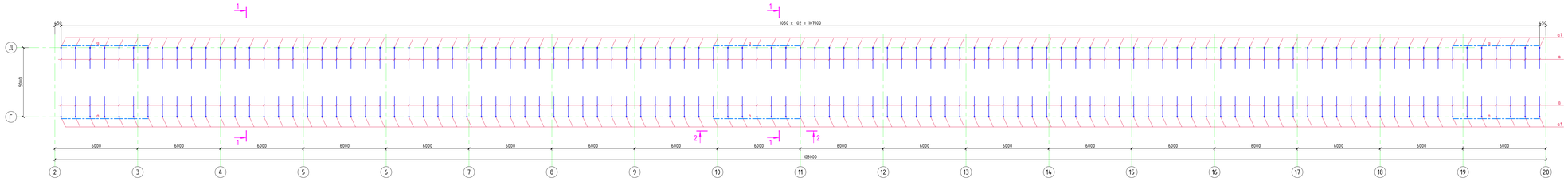

Разрез 1-1

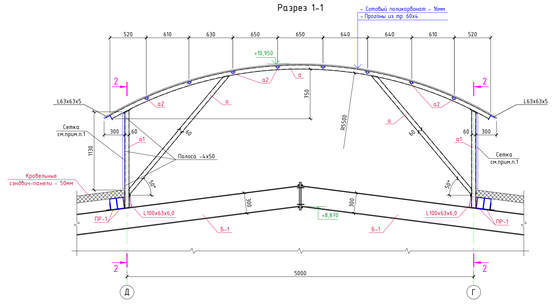

Разрез 2-2

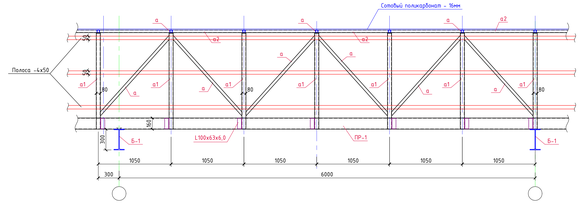

1. Сетку выполнить по ГОСТ 2715-75 из оцинкованной проволоки Ø1,6 мм с ячейками размером 25х25 мм.
Расход сетки по осям Г, Д - 256,0 м².

							5/04-23-КМ4	
							«МТФ на 2000 фуражных коров №9 Ставропольского края», расположенная на з/у К.Н. 26:35:022104:293 в аренде у ОАО «Марьинское»	
Изм.	Кол.уч.	Лист	N док.	Подпись	Дата			
ГИП		Куликов			12.09.24	Сухостойный коровник (позиция 4 по ПЗУ)	Стадия	Лист	Листов
Гл. констр.		Поленый			12.09.24		Р	19	
Н. контр.		Рукшенбо			12.09.24	Схема расположения стоек, связей фонаря. Разрезы 1-1 ... 3-3	ООО "ГЕОпроект"		

Согласовано

Инв.№ подл.

Подпись и дата

Взам.инв.№

Инв.№ подл.

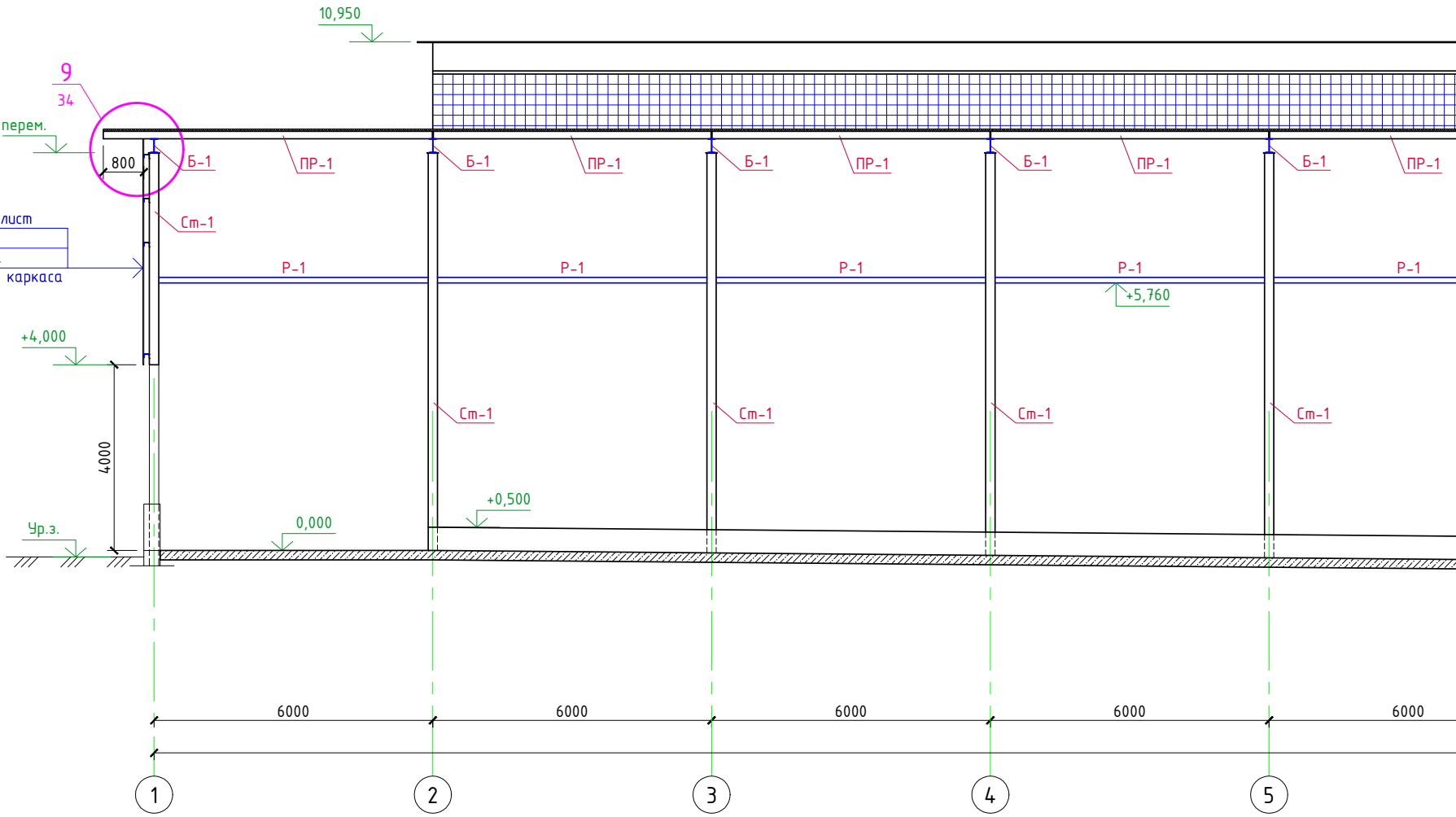
10,950
9
34
перем.
800
Б-1
ПР-1
Б-1
ПР-1
Б-1
ПР-1
Б-1
ПР-1
Б-1
ПР-1
Профилированный лист
С21-1000-0,7
Прогоны фахверка
Стальные колонны каркаса
Ст-1
Р-1
Р-1
Р-1
Р-1
Р-1
+5,760
+4,000
4000
Ст-1
Ст-1
Ст-1
Ст-1
+0,500
0,000
Ур.з.
6000
6000
6000
6000
6000
1
2
3
4
5

Согласовано

Взам. инв. №

Подпись и дата

Инв. № подл.

Разрез 4-4

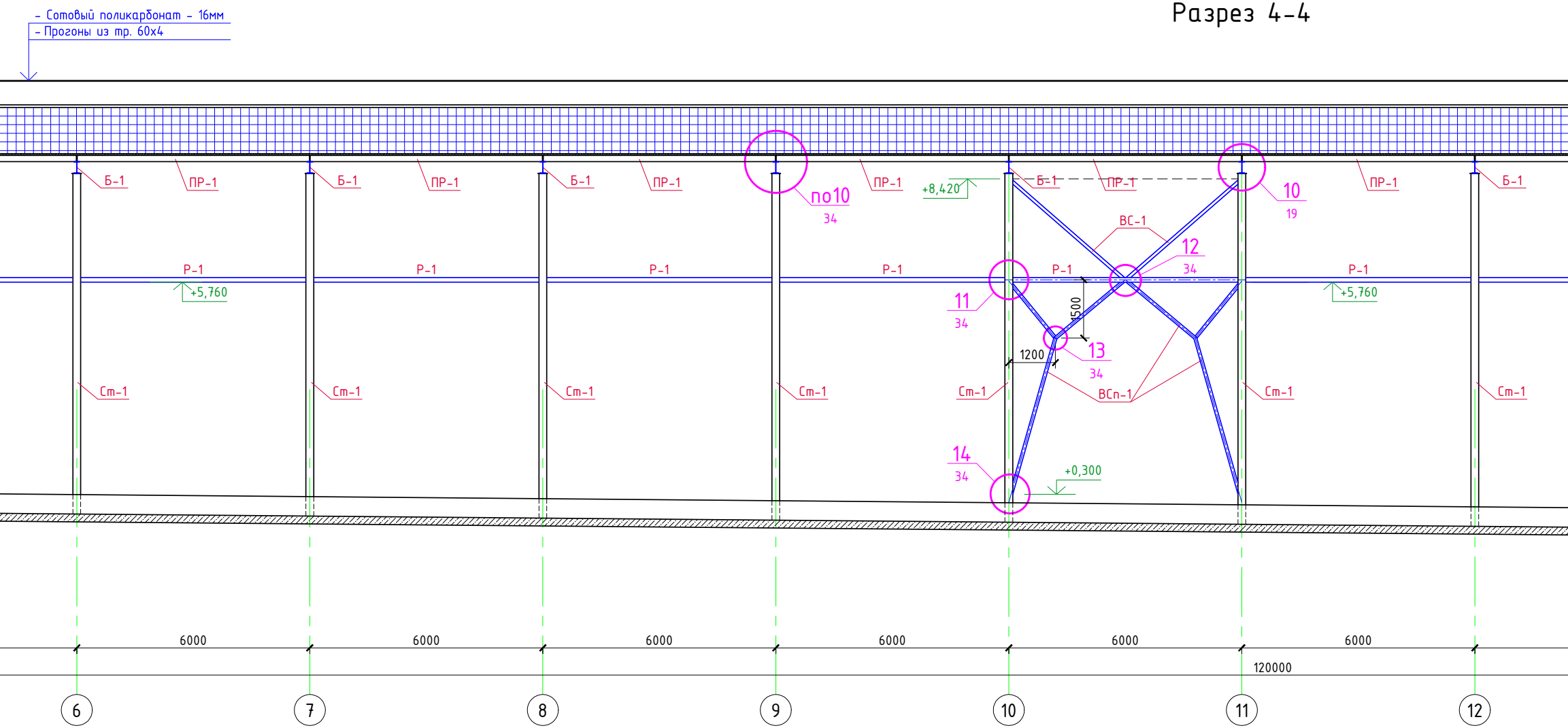
- Сотовый поликарбонат - 16мм
- Прогоны из тр. 60х4
Б-1
ПР-1
Р-1
+5,760
+8,420
+0,300
Ст-1
ВС-1
ВСп-1
по10
34
10
19
11
34
12
34
13
34
14
34
1500
1200
6000
6000
6000
6000
6000
6000
120000
6
7
8
9
10
11
12

1. Все металлические элементы соединяются между собой электросваркой по ГОСТ 5264-80 электродами Э-42А по ГОСТ 9467-75, высота сварных швов 6мм, но не более 1,2 толщины наиболее тонкого из свариваемых элементов.
2. Согласно ГОСТ 23118, таблица 4 сварные швы подлежат визуальному и измерительному контролю в объёме 100%.
3. Все металлические конструкции окрасить эмалью ХВ-125 (поливинилхлоридная основа) (4 слоя, 120мкм, расход - 0,624 кг/кв.м) по гальванолу (2 слоя, 80мкм, расход - 0,5 кг/кв.м).
4. Перед окраской металлоконструкций требуется выполнить обезжиривание поверхностей до 1-ой степени, абразивоструйную очистку до степени Sa 2.

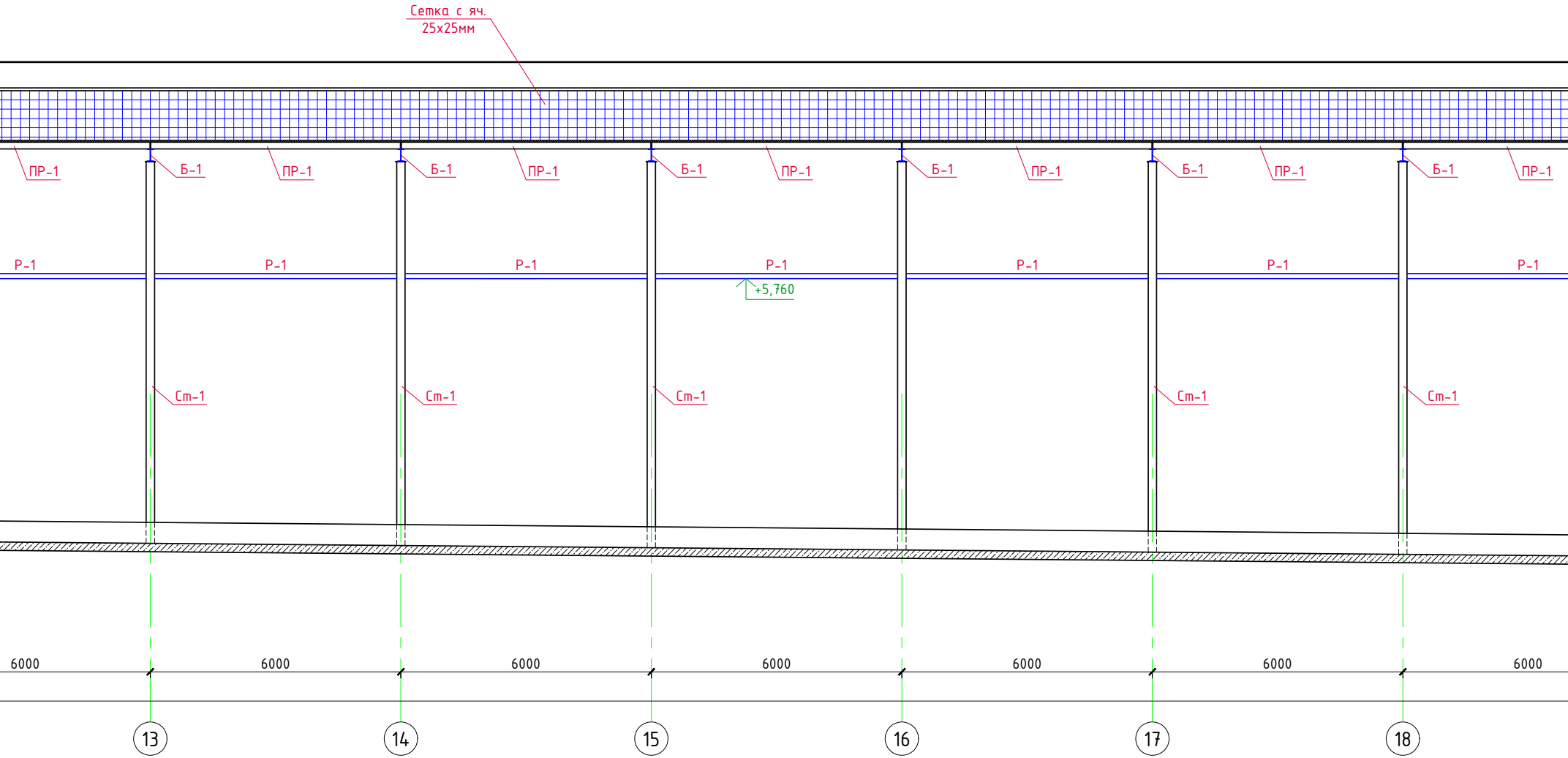
Сетка с яч.
25х25мм
ПР-1
Б-1
ПР-1
Б-1
ПР-1
Б-1
ПР-1
Б-1
ПР-1
Б-1
ПР-1
Б-1
ПР-1
Р-1
Р-1
Р-1
Р-1
Р-1
Р-1
Р-1
+5,760
Ст-1
Ст-1
Ст-1
Ст-1
Ст-1
6000
6000
6000
6000
6000
6000
6000
13
14
15
16
17
18

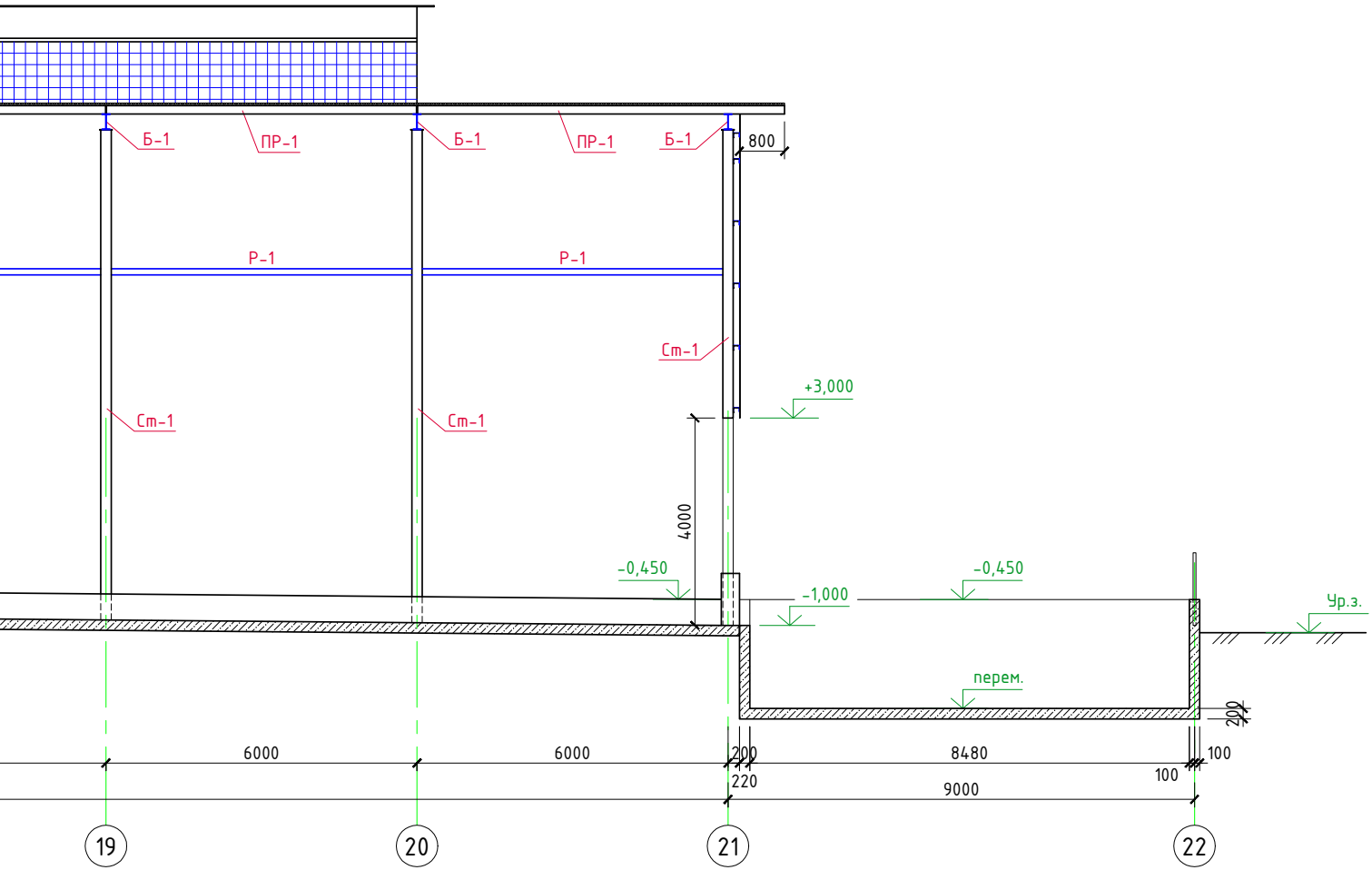
Б-1
ПР-1
Б-1
ПР-1
Б-1
800
Р-1
Р-1
Ст-1
+3,000
Ст-1
Ст-1
4000
-0,450
-1,000
-0,450
Ур.з.
перем.
200
6000
6000
200
8480
100
220
100
9000
19
20
21
22

5/04-23-КМ4

«МТФ на 2000 фуражных коров №9 Ставропольского края»,
расположенная на з/у К.Н. 26:35:020104:293 в границах ОАО «Марьинское»

Изм.	Кол.уч.	Лист	N док.	Подпись	Дата
ГИП		Кулаков			02.09.24
Гл. констр.		Паленый			02.09.24
Н. контр.		Рукинова			02.09.24

Сухостойный коровник
(позиция 4 по ПЗУ)

Стадия	Лист	Листов
Р	20	

Разрез 4-4

ООО "ГЕОпроект"

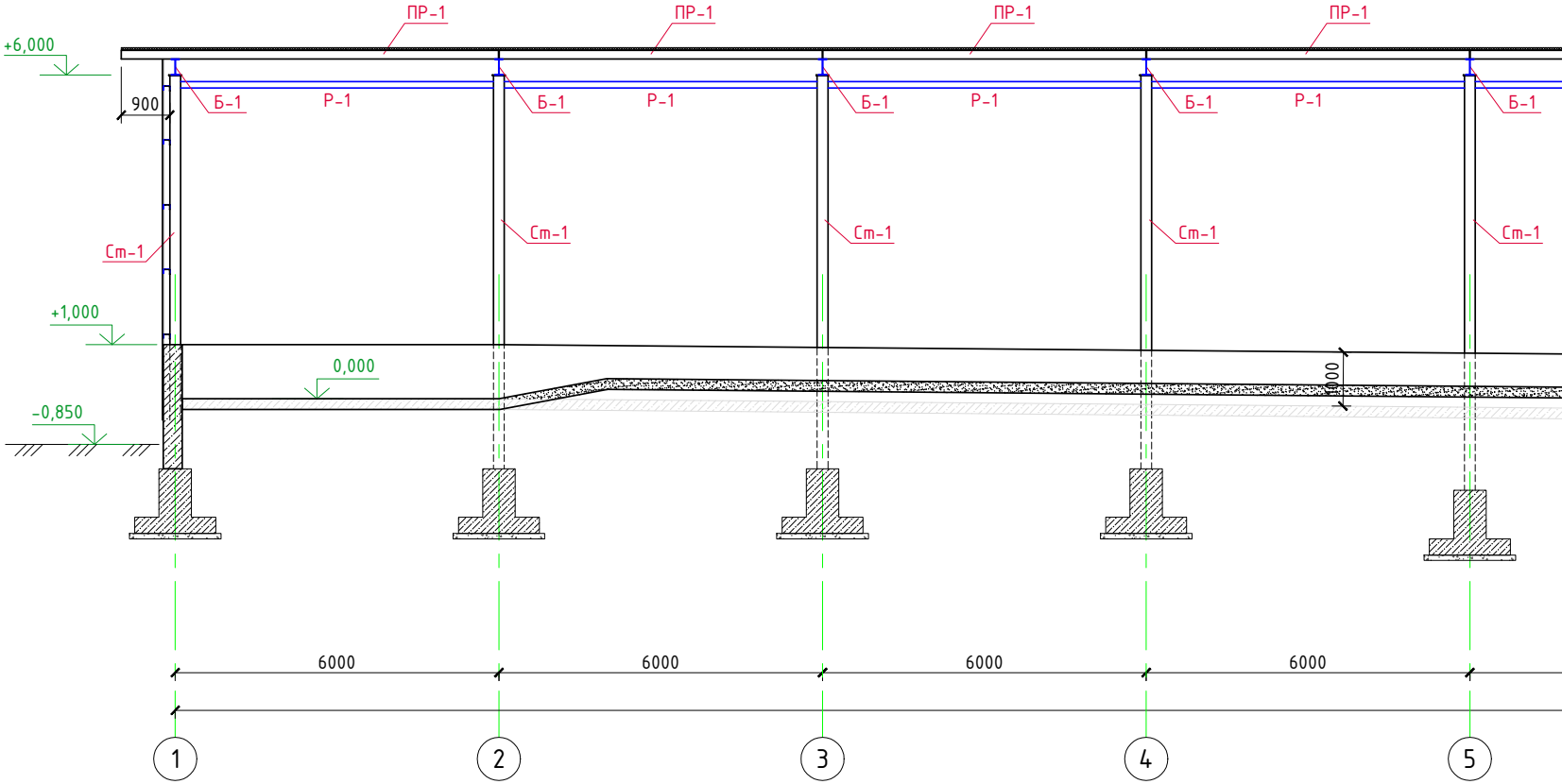
ПР-1
ПР-1
ПР-1
ПР-1
+6,000
900
Б-1
Р-1
Б-1
Р-1
Б-1
Р-1
Б-1
Р-1
Б-1
Ст-1
Ст-1
Ст-1
Ст-1
Ст-1
+1,000
0,000
1000
-0,850
6000
6000
6000
6000
1
2
3
4
5

Согласовано

Взам. инв. №

Подпись и дата

Инв. № подл.

Разрез 5-5

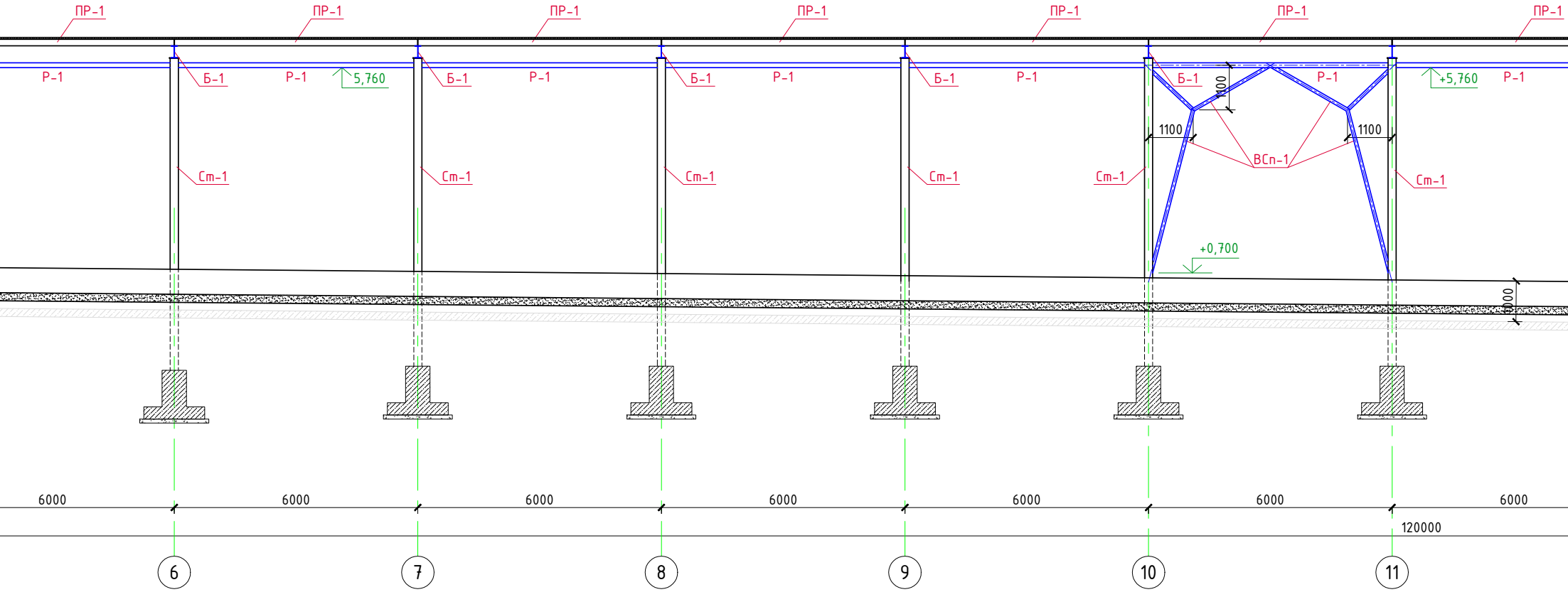
ПР-1
ПР-1
ПР-1
ПР-1
ПР-1
ПР-1
ПР-1
Р-1
Б-1
Р-1
5,760
Б-1
Р-1
Б-1
Р-1
Б-1
Р-1
Б-1
1100
Р-1
+5,760
Р-1
1100
1100
ВСп-1
Ст-1
Ст-1
Ст-1
Ст-1
Ст-1
Ст-1
+0,700
1000
6000
6000
6000
6000
6000
6000
6000
120000
6
7
8
9
10
11

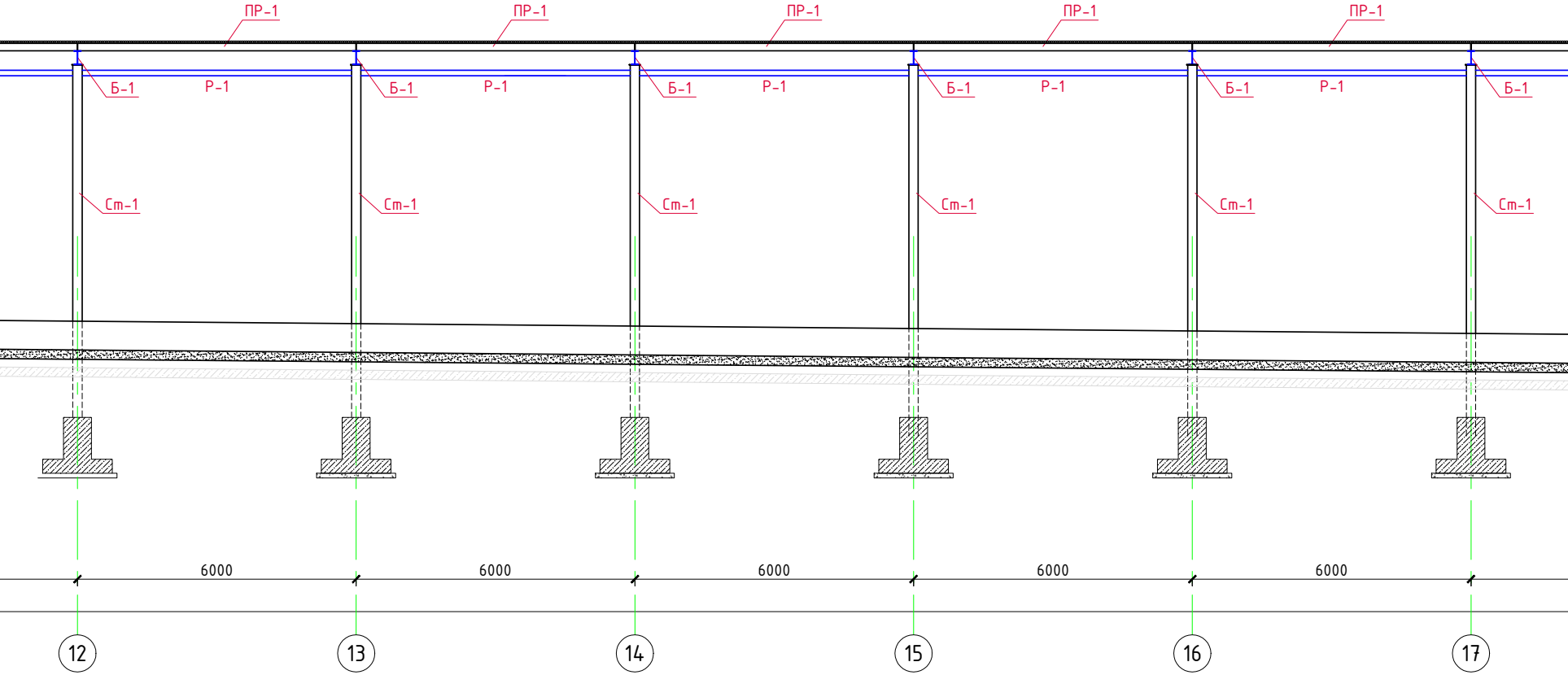
ПР-1
ПР-1
ПР-1
ПР-1
ПР-1
Б-1
Р-1
Б-1
Р-1
Б-1
Р-1
Б-1
Р-1
Б-1
Р-1
Б-1
Ст-1
Ст-1
Ст-1
Ст-1
Ст-1
Ст-1
6000
6000
6000
6000
6000
12
13
14
15
16
17

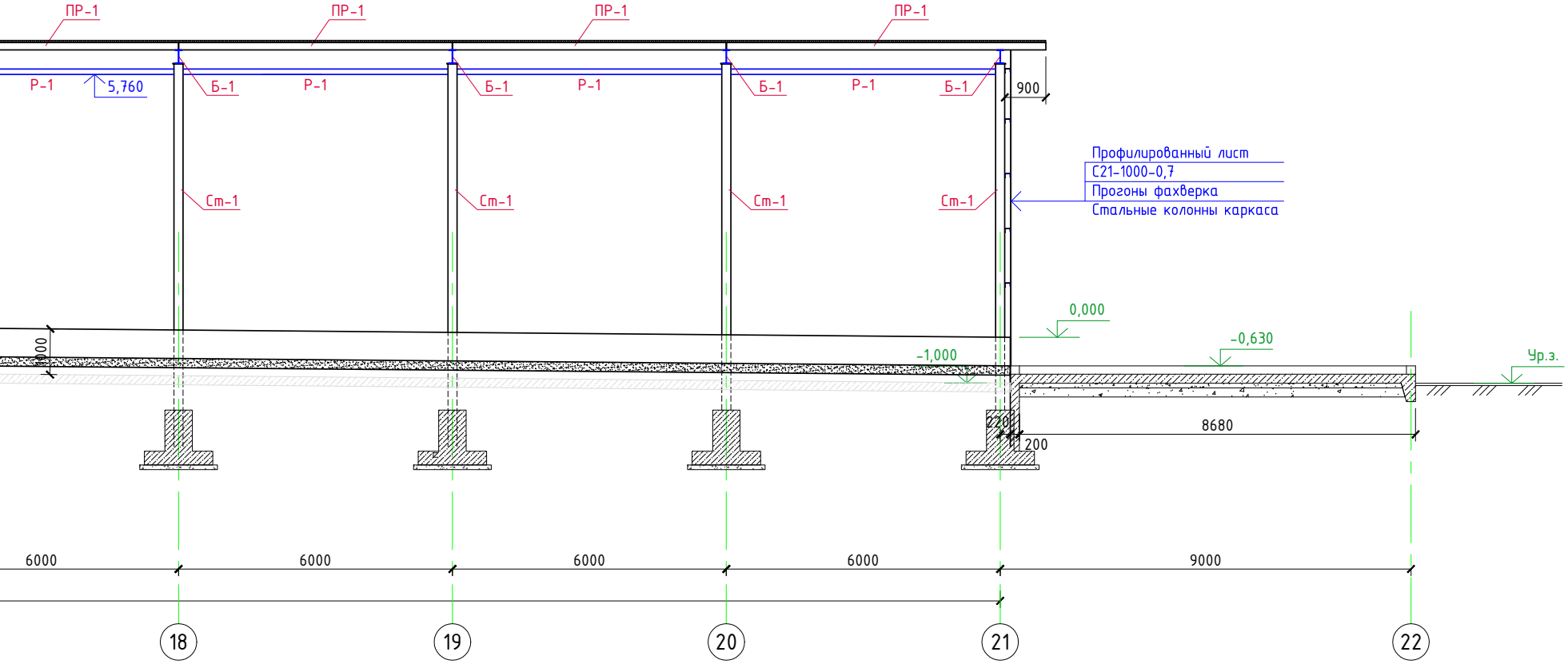
ПР-1
ПР-1
ПР-1
ПР-1
Р-1
5,760
Б-1
Р-1
Б-1
Р-1
Б-1
Р-1
Б-1
900
Профилированный лист
С21-1000-0,7
Прогоны фахверка
Стальные колонны каркаса
Ст-1
Ст-1
Ст-1
Ст-1
0,000
-0,630
-1,000
Ур.з.
1000
220
200
8680
6000
6000
6000
6000
9000
18
19
20
21
22

5/04-23-КМ4

«МТФ на 2000 фуражных коров №9 Ставропольского края»,
расположенная на з/у К.Н. 26:35:020104:293 в границах ОАО «Марьинское»

Изм.	Кол.уч.	Лист	N док.	Подпись	Дата
ГИП		Кулаков			02.09.24
Гл. констр.		Паленый			02.09.24
Н. контр.		Рукинова			02.09.24

Сухостойный коровник
(позиция 4 по ПЗУ)

Стадия	Лист	Листов
Р	21	

Разрез 5-5

ООО "ГЕОпроект"

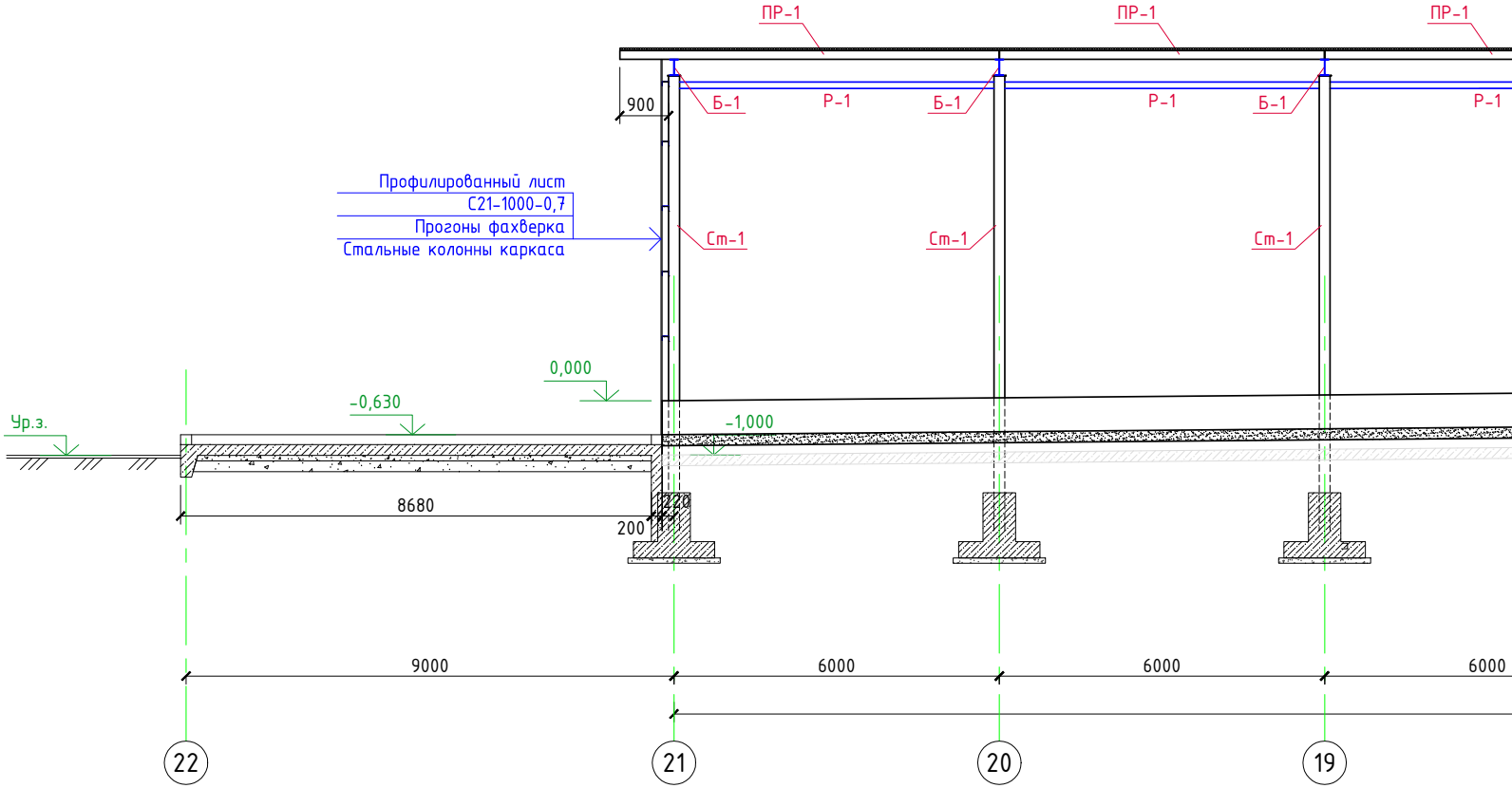
ПР-1
ПР-1
ПР-1
900
Б-1
Р-1
Б-1
Р-1
Б-1
Р-1
Профилированный лист
С21-1000-0,7
Прогоны фахверка
Стальные колонны каркаса
Ст-1
Ст-1
Ст-1
0,000
-0,630
Ур.з.
-1,000
8680
220
200
9000
6000
6000
6000
22
21
20
19

Согласовано

Взам. инв. №

Подпись и дата

Инв. № подл.

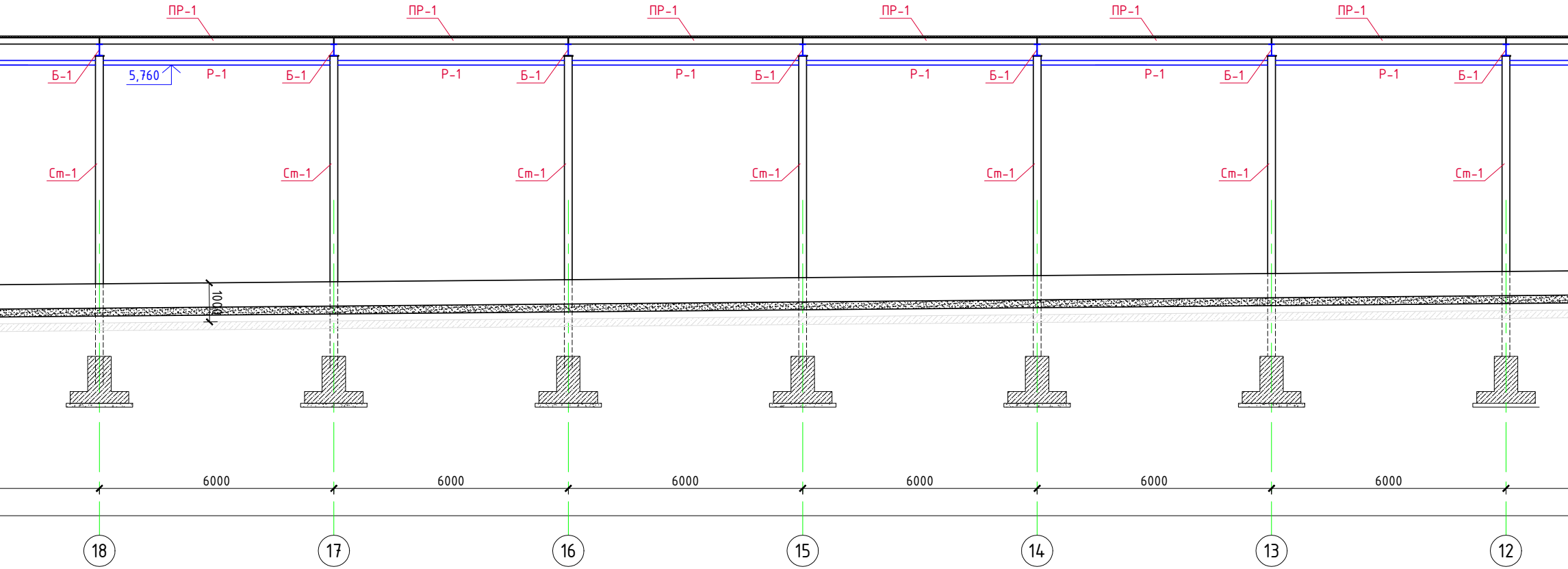
ПР-1
ПР-1
ПР-1
ПР-1
ПР-1
ПР-1
Б-1
5,760
Р-1
Б-1
Р-1
Б-1
Р-1
Б-1
Р-1
Б-1
Р-1
Б-1
Р-1
Б-1
Ст-1
Ст-1
Ст-1
Ст-1
Ст-1
Ст-1
Ст-1
1000
6000
6000
6000
6000
6000
6000
18
17
16
15
14
13
12

Разрез 6-6

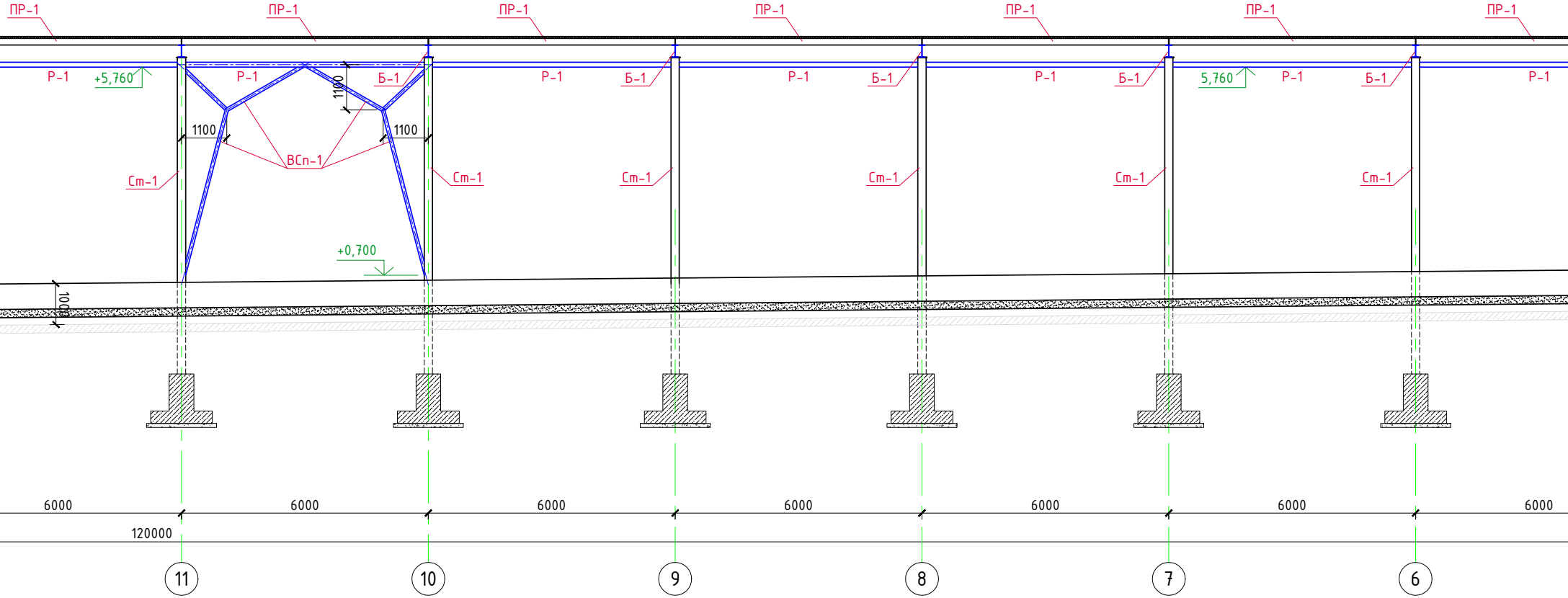
ПР-1
ПР-1
ПР-1
ПР-1
ПР-1
ПР-1
ПР-1
Р-1
+5,760
Р-1
Б-1
1100
Р-1
Б-1
Р-1
Б-1
Р-1
Б-1
5,760
Р-1
Б-1
Р-1
1100
1100
ВСп-1
Ст-1
Ст-1
Ст-1
Ст-1
Ст-1
Ст-1
+0,700
1000
6000
6000
6000
6000
6000
6000
6000
120000
11
10
9
8
7
6

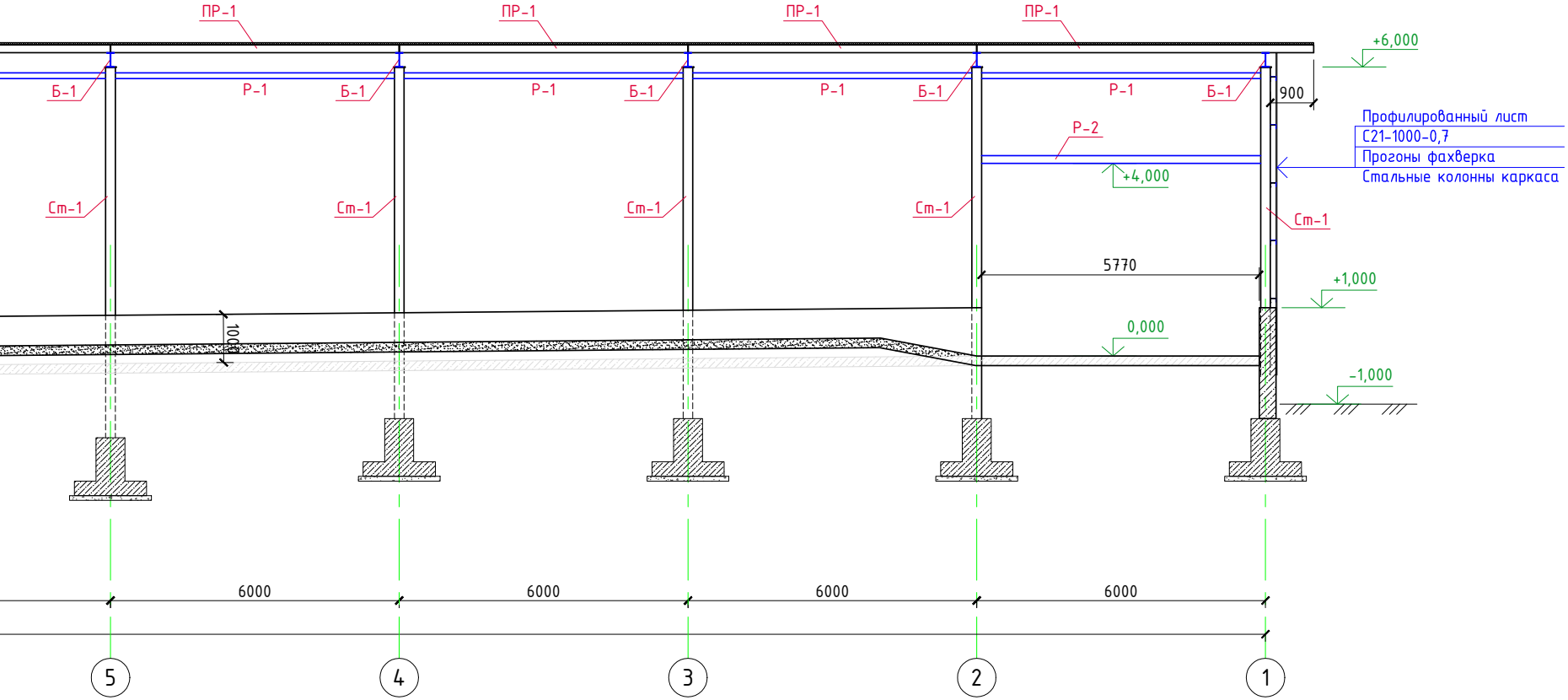
ПР-1
ПР-1
ПР-1
ПР-1
+6,000
Б-1
Р-1
Б-1
Р-1
Б-1
Р-1
Б-1
Р-1
Б-1
900
Профилированный лист
С21-1000-0,7
Прогоны фахверка
Стальные колонны каркаса
Р-2
+4,000
Ст-1
Ст-1
Ст-1
Ст-1
Ст-1
5770
+1,000
0,000
100
-1,000
6000
6000
6000
6000
5
4
3
2
1

Изм.	Кол.уч.	Лист	N док.	Подпись	Дата
ГИП		Кулаков			02.09.24
Гл. констр.		Паленый			02.09.24
Н. контр.		Рукинова			02.09.24

5/04-23-КМ4

«МТФ на 2000 фуражных коров №9 Ставропольского края»,
расположенная на з/у К.Н. 26:35:020104:293 в границах ОАО «Марьинское»

Сухостойный коровник
(позиция 4 по ПЗУ)

Стадия	Лист	Листов
Р	22	

Разрез 6-6

ООО "ГЕОпроект"

Схема расположения фахверка по оси 21

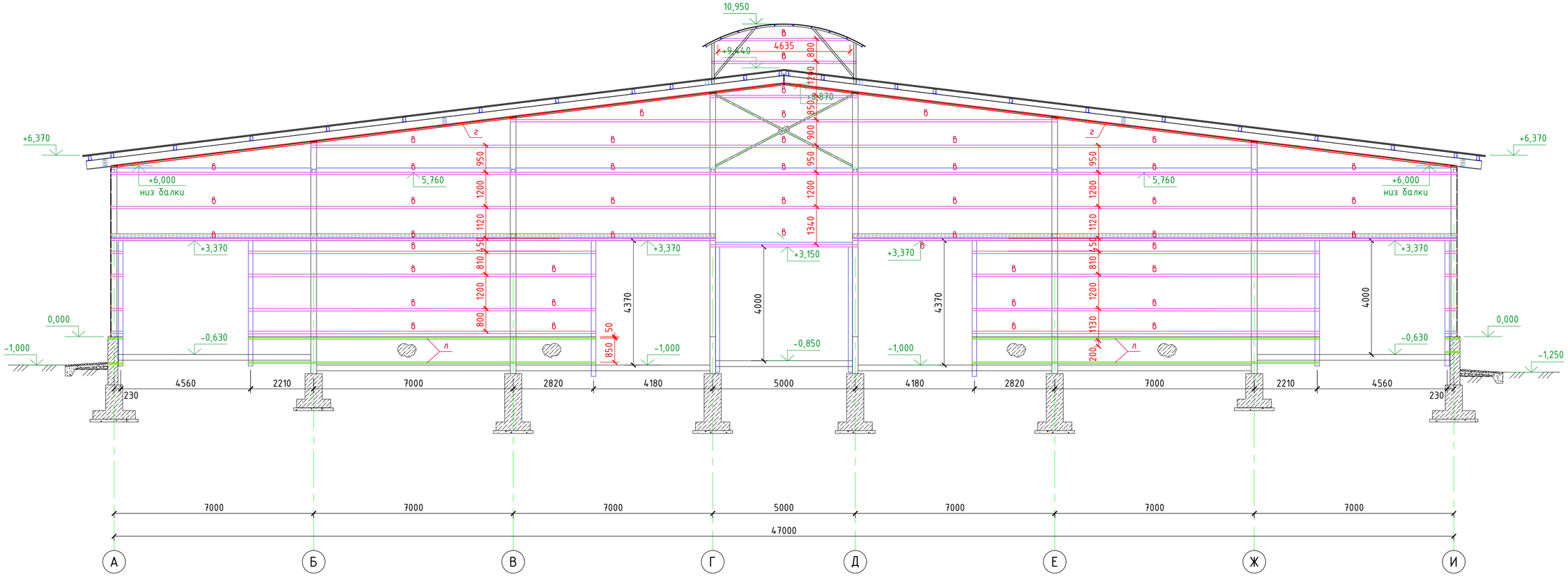

						5/04-23-КМ4	
						«МТФ на 2000 фуражных коров №9 Ставропольского края», расположенная на з/у К.Н. 26:35:020104:293 в границах ОАО «Марьинское»	
Изм.	Кол.уч.	Лист	N док.	Подпись	Дата		
ГИП		Кулаков			02.09.24	Сухостойный коровник (позиция 4 по ПЗУ)	Стадия: Р; Лист: 23; Листов:
Гл. констр.		Паленый			02.09.24		
Н. контр.		Рукинова			02.09.24	Схема расположения фахверка по оси 21	ООО "ГЕОпроект"

Согласовано

Взам. инв. №

Подпись и дата

Инв. № подл.

Схема расположения фахверка по оси 1

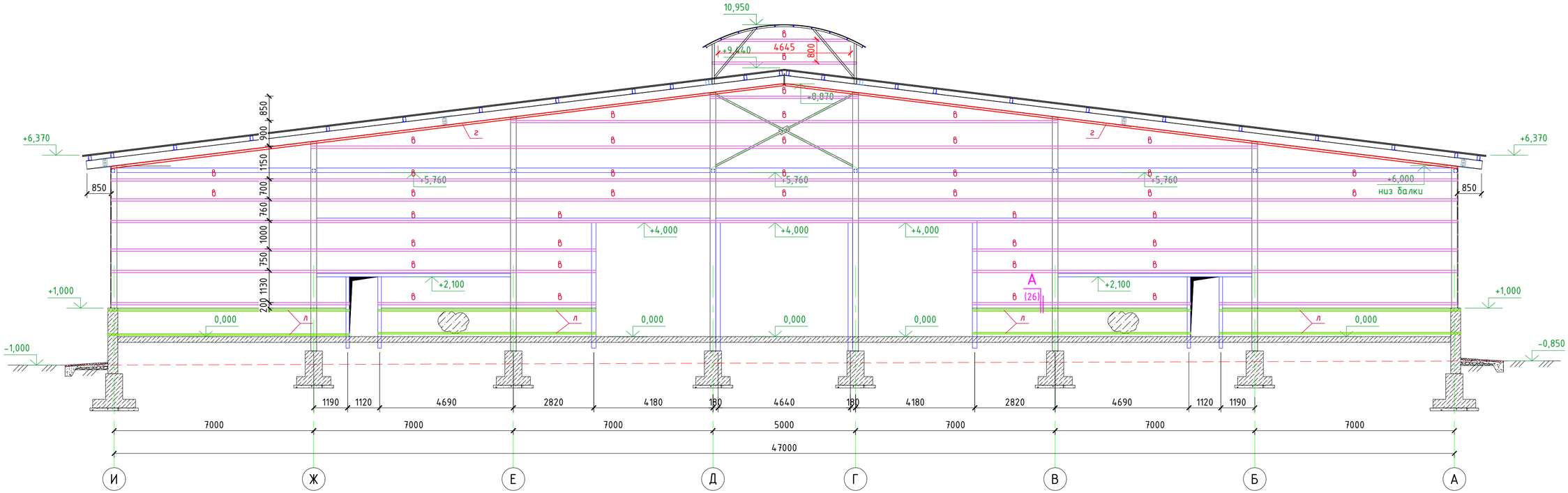

							5/04-23-КМ4
							«МТФ на 2000 фуражных коров №9 Ставропольского края», расположенная на з/у К.Н. 26:35:020104:293 в границах ОАО «Марьинское»
Изм.	Кол.уч.	Лист	N док.	Подпись	Дата		
ГИП		Кулаков			02.09.24	Сухостойный коровник (позиция 4 по ПЗУ)	Стадия: Р; Лист: 24; Листов:
Гл. констр.		Паленый			02.09.24		
Н. контр.		Рукинова			02.09.24	Схема расположения фахверка по оси 1	ООО "ГЕОпроект"

Согласовано

Взам. инв. №

Подпись и дата

Инв. № подл.

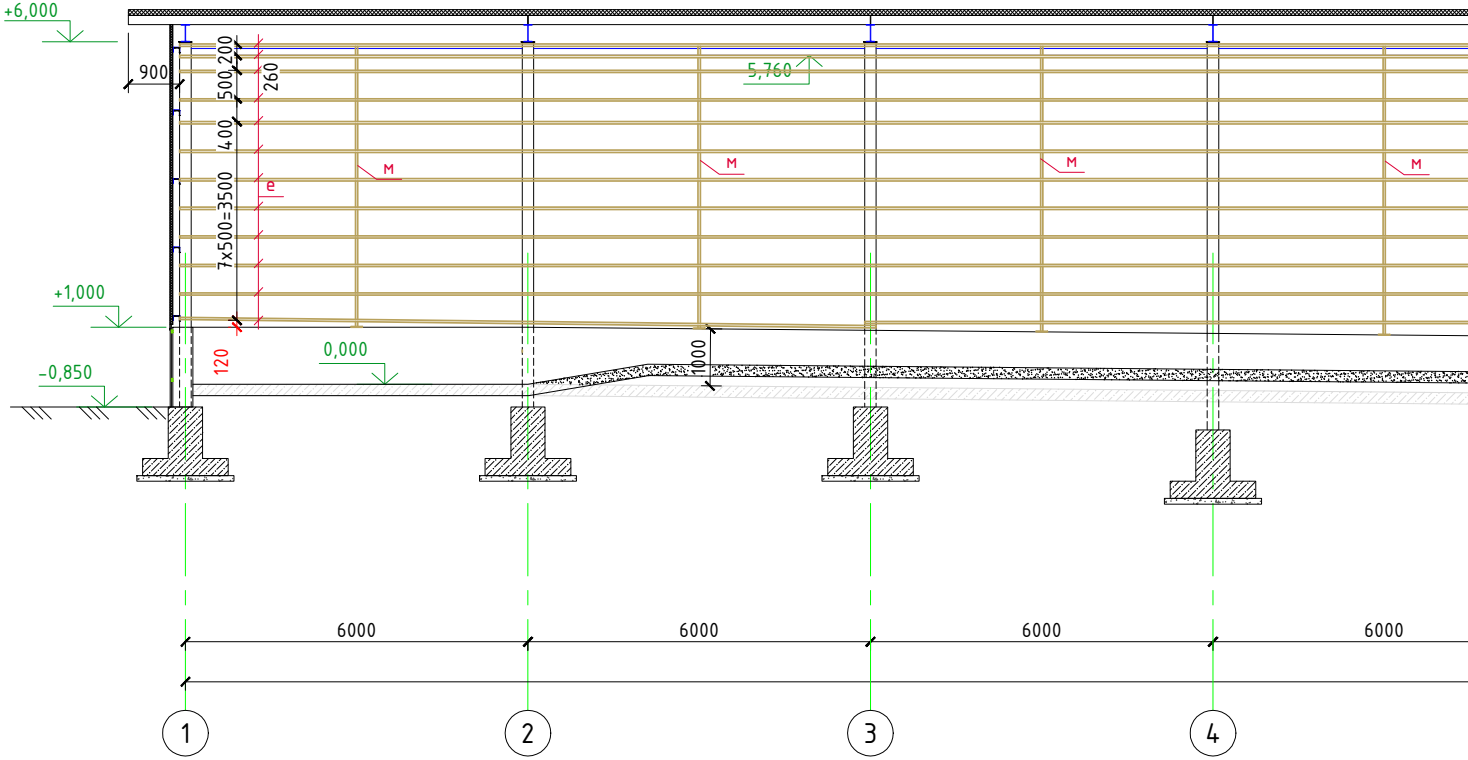
+6,000
900
500
200
260
400
7x500=3500
е
м
м
м
м
5,760
+1,000
120
0,000
-0,850
1000
6000
6000
6000
6000
1
2
3
4

В

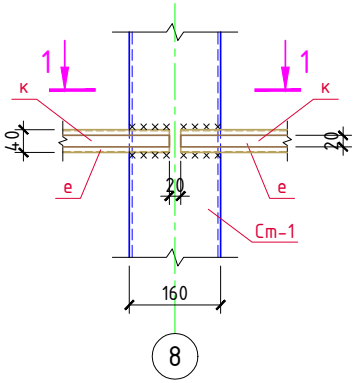
1
1
к
к
40
20
е
е
20
Ст-1
160
8

1–1

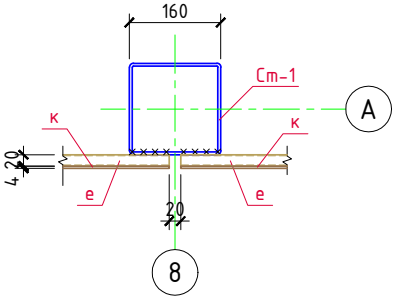
160
Ст-1
А
к
к
4
20
е
е
20
8

Согласовано

Взам. инв. №

Подпись и дата

Инв. № подл.

Схема

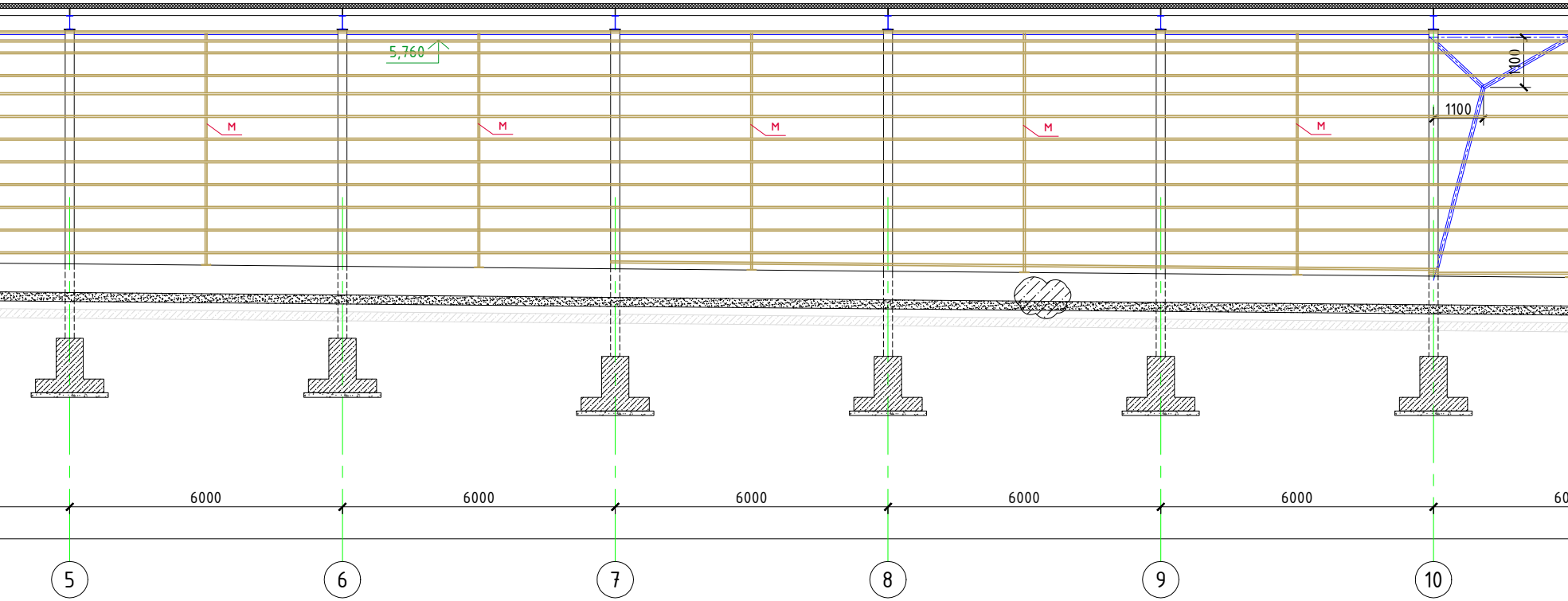
5,760
м
м
м
м
м
100
1100
6000
6000
6000
6000
6000
60
5
6
7
8
9
10

Г

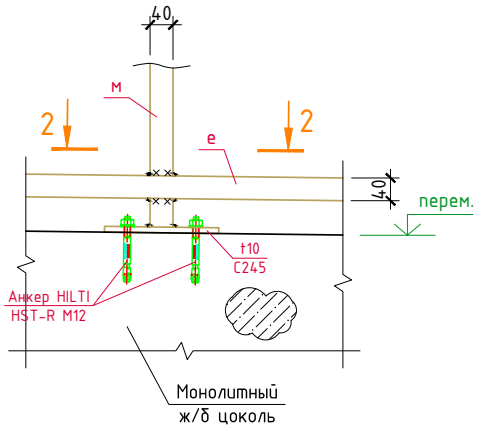
40
м
2
2
е
40
перем.
t10
С245
Анкер HILTI
HST-R M12
Монолитный
ж/б цоколь

2-2

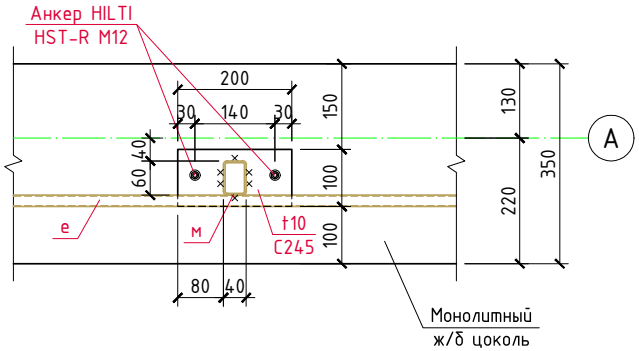
Анкер HILTI
HST-R M12
200
30
140
30
150
130
350
40
60
100
220
А
е
м
t10
С245
100
80
40
Монолитный
ж/б цоколь

расположения фахверка по оси А

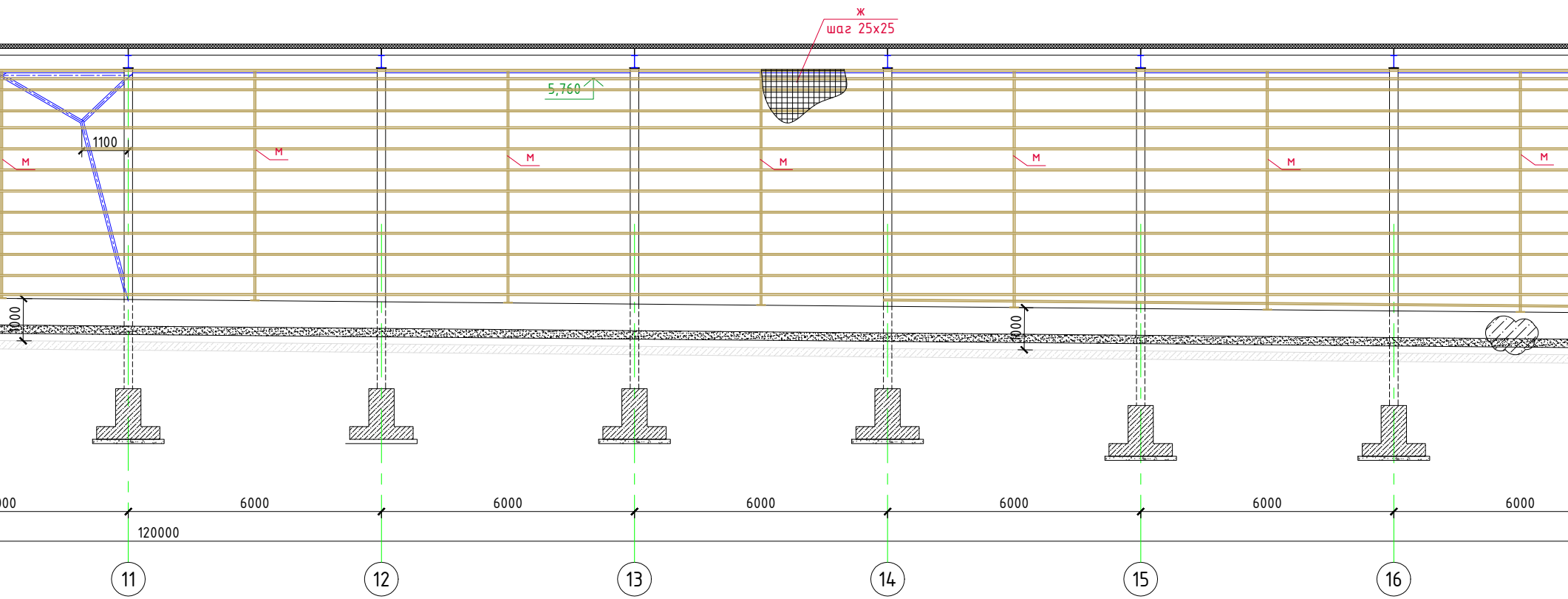

ж
шаг 25x25
5,760
1100
М
М
М
М
М
М
М
1000
1000
000
6000
6000
6000
6000
6000
6000
120000
11
12
13
14
15
16

ВЕДОМОСТЬ ЭЛЕМЕНТОВ ФАХВЕРКА

Марка	Сечение			Опорные усилия			Группа констр.	Марка метала	Примеч.
	Эскиз	Поз.	Состав	М, тс*м	N, тс	Q, тс			
в	[		Гн.[120x80x4	0	±0,2	±0,45	3	С245	ГОСТ 8278-83
г	∟		∟75x75x6	-	-	-		С245	ГОСТ 8509-93
д	∟		∟90x90x6	-	-	-		С245	ГОСТ 8509-93
е	□		□40x20x2,0	0	±0,1	±0,3	2	С245	ГОСТ 30245-2003
ж	●		Ø1,6мм (оцинк.)	-	-	-	2	С245	ГОСТ 2715-75
и	□		□30x20x2,0	-	-	-	2	С245	ГОСТ 8645-68
к			Полоса -4x25	-	-	-	2	С245	ГОСТ 103-2006
л	□		□50x25x2,0				2	С245	ГОСТ 8645-68
м	□		□60x40x3,0	0	-0,2	±0,2	2	С245	ГОСТ 8645-68

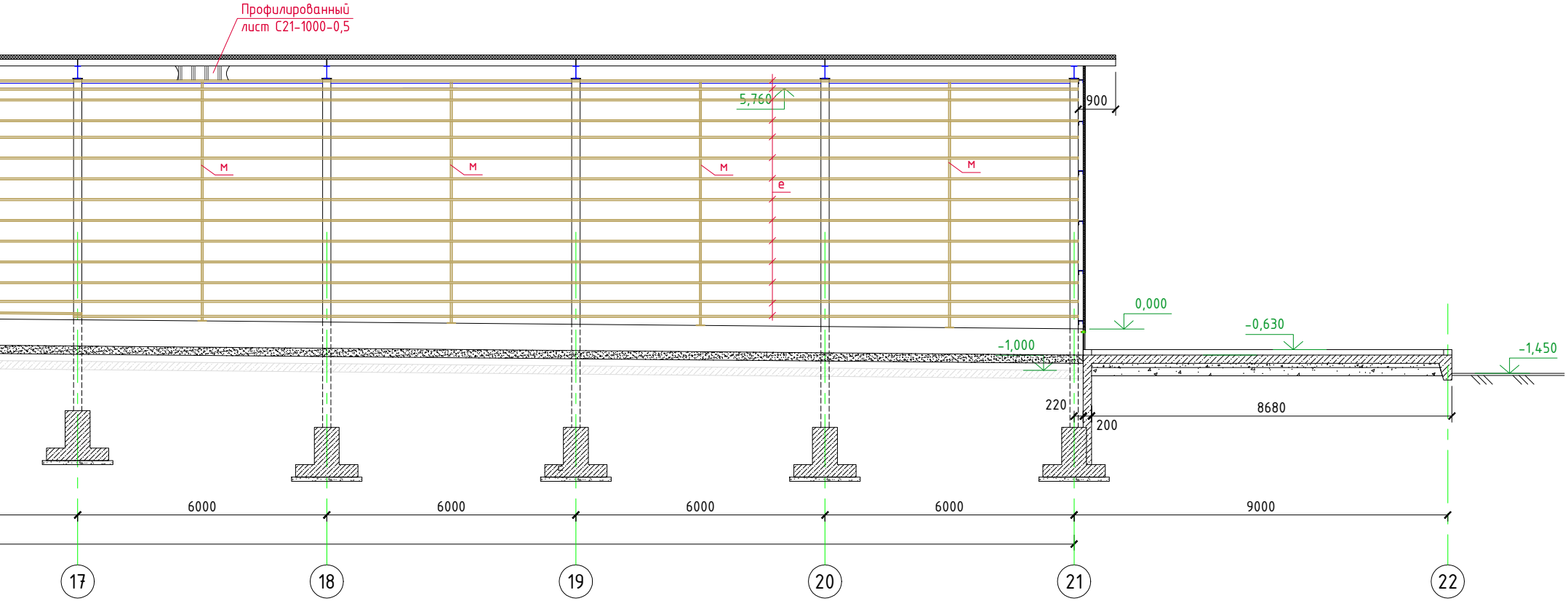
Профилированный лист С21-1000-0,5
5,760
м
м
м
м
е
900
0,000
-0,630
-1,000
-1,450
220
200
8680
6000
6000
6000
6000
9000
17
18
19
20
21
22

Изм.	Кол.уч.	Лист	N док.	Подпись	Дата
ГИП		Кулаков			02.09.24
Гл. констр.		Паленый			02.09.24
Н. контр.		Рукинова			02.09.24

5/04-23-КМ4

«МТФ на 2000 фуражных коров №9 Ставропольского края», расположенная на з/у К.Н. 26:35:020104:293 в границах ОАО «Марьинское»

Сухостойный коровник
(позиция 4 по ПЗУ)

Стадия	Лист	Листов
Р	25	

Схема расположения фахверка по оси А

ООО "ГЕОпроект"

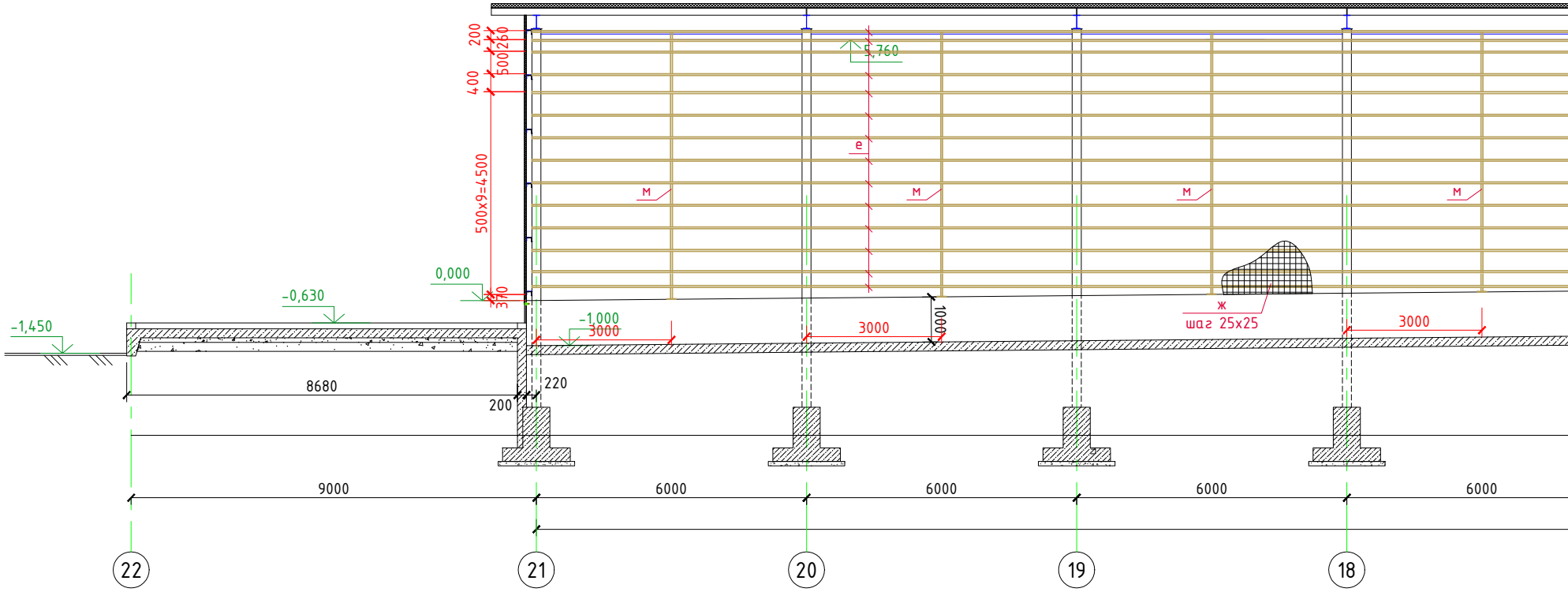
200
260
500
400
500x9=4500
370
5,760
е
м
м
м
м
ж
шаг 25х25
0,000
-0,630
-1,450
-1,000
3000
3000
3000
1000
8680
220
200
9000
6000
6000
6000
6000
22
21
20
19
18

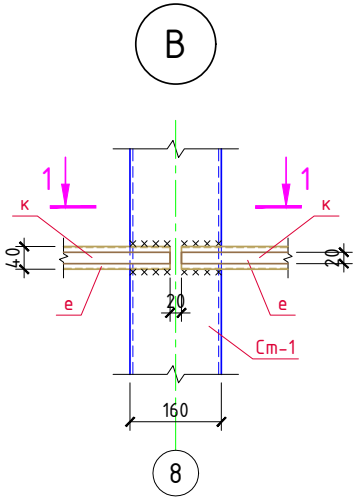
В
1
1
к
к
40
20
е
е
20
Ст-1
160
8

Согласовано

Взам. инв. №

Подпись и дата

Инв. № подл.

Схема расположения

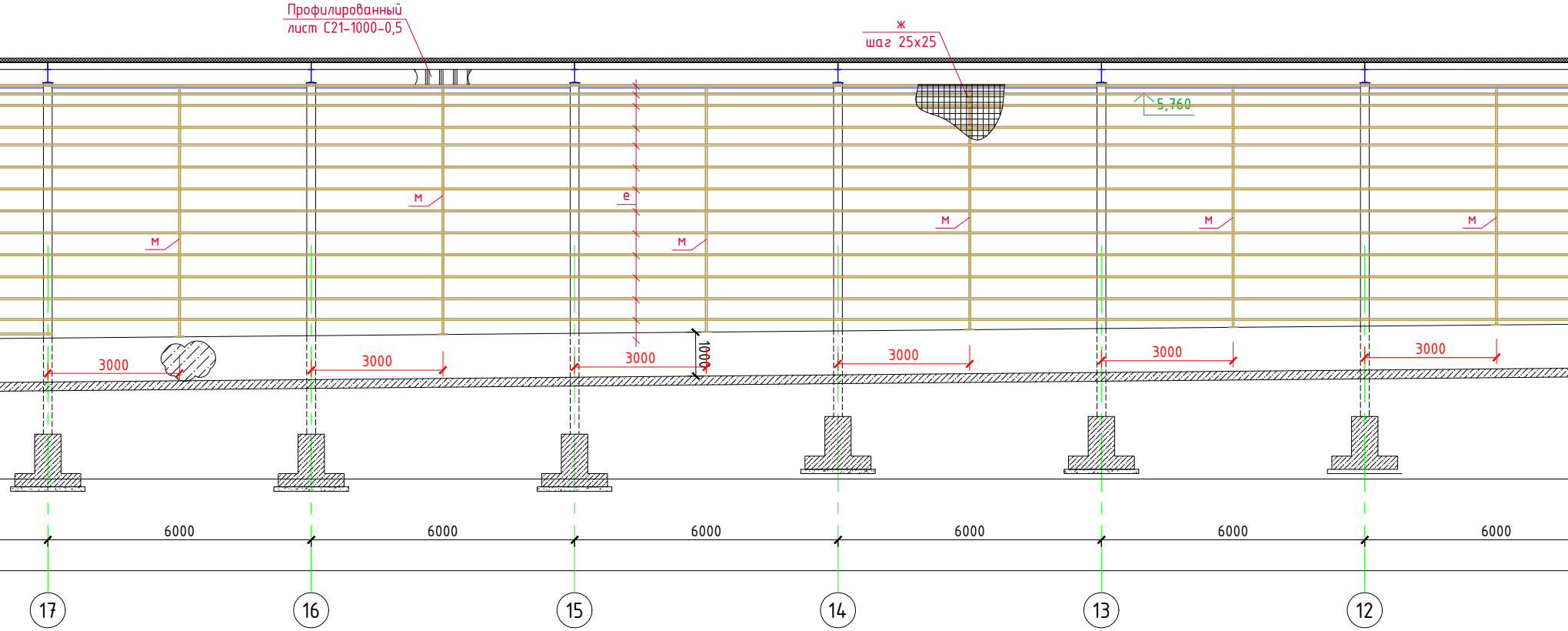
Профилированный
лист С21-1000-0,5
ж
шаг 25x25
5,760
м
м
е
м
м
м
м
3000
3000
3000
1000
3000
3000
3000
6000
6000
6000
6000
6000
6000
17
16
15
14
13
12

1-1

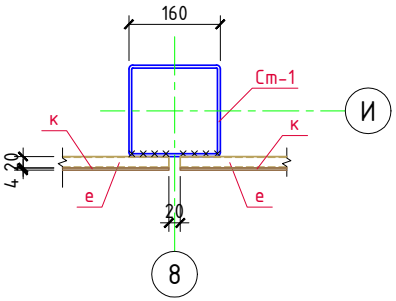
160
Ст-1
И
к
к
4
20
е
е
20
8

Г

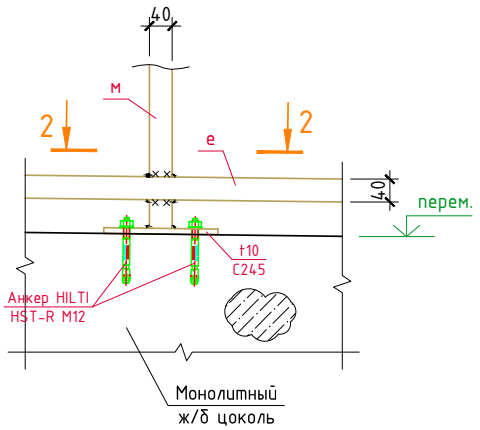
40
м
2
2
е
40
перем.
t10
С245
Анкер HILTI
HST-R M12
Монолитный
ж/б цоколь

фахверка по оси И

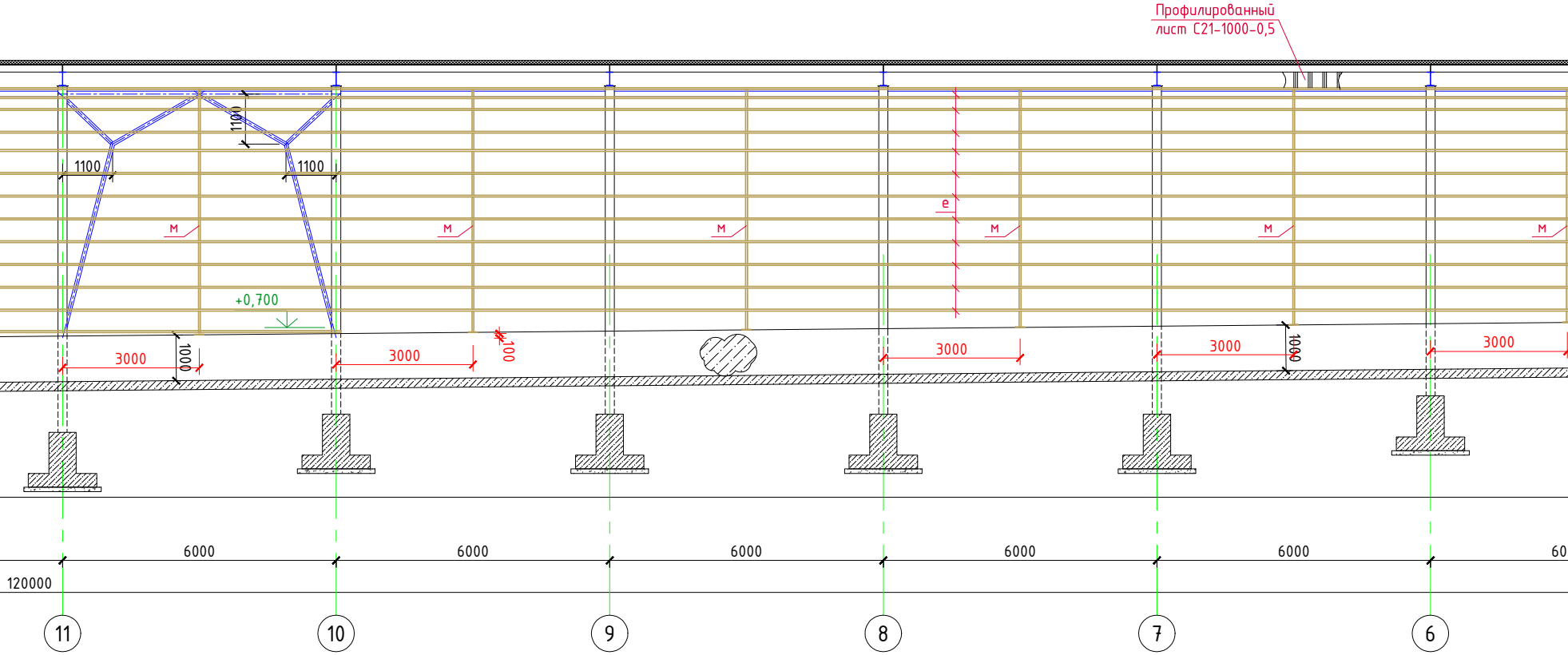
Профилированный
лист С21-1000-0,5
1100
1100
1100
м
м
м
м
м
м
е
+0,700
3000
1000
3000
100
3000
3000
1000
3000
6000
6000
6000
6000
6000
60
120000
11
10
9
8
7
6

2–2

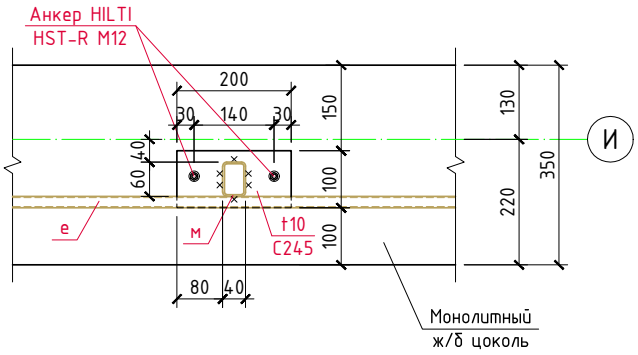
Анкер HILTI
HST-R M12
200
30
140
30
150
130
350
220
100
100
60
40
И
е
м
t10
C245
80
40
Монолитный
ж/б цоколь

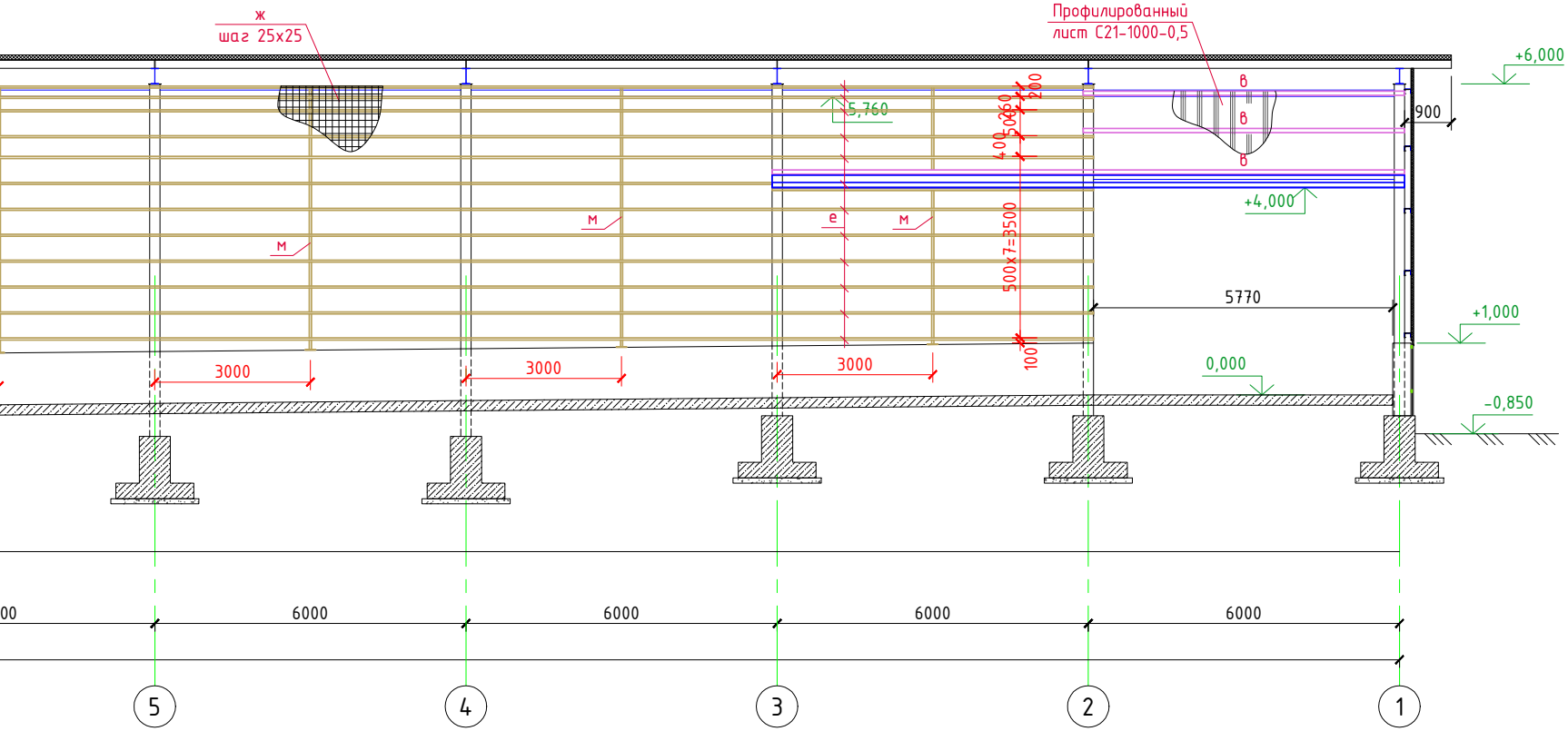
ж
шаг 25х25
Профилированный
лист С21-1000-0,5
+6,000
900
5,760
200
260
500
400
500х7=3500
100
в
в
в
+4,000
м
м
м
е
5770
+1,000
0,000
-0,850
3000
3000
3000
00
6000
6000
6000
6000
5
4
3
2
1

Изм.	Кол.уч.	Лист	N док.	Подпись	Дата
ГИП		Кулаков			02.09.24
Гл. констр.		Паленый			02.09.24
Н. контр.		Рукинова			02.09.24

5/04-23-КМ4

«МТФ на 2000 фуражных коров №9 Ставропольского края»,
расположенная на з/у К.Н. 26:35:020104:293 в границах ОАО «Марьинское»

Сухостойный коровник
(позиция 4 по ПЗУ)

Стадия	Лист	Листов
Р	26	

Схема расположения фахверка по оси И

ООО "ГЕОпроект"

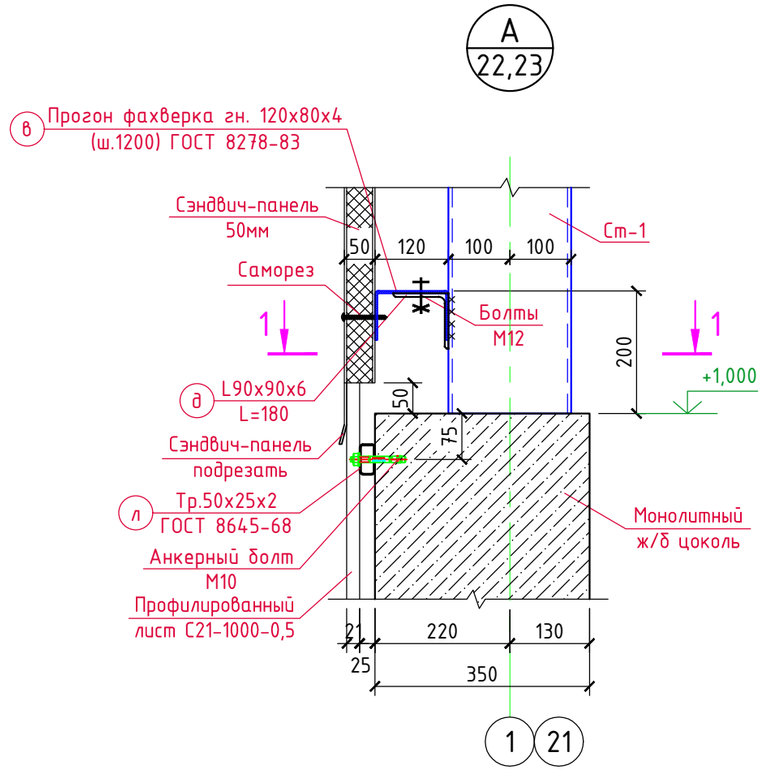

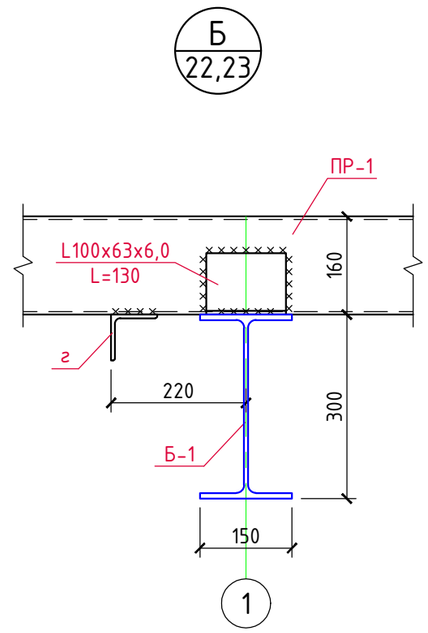

1-1

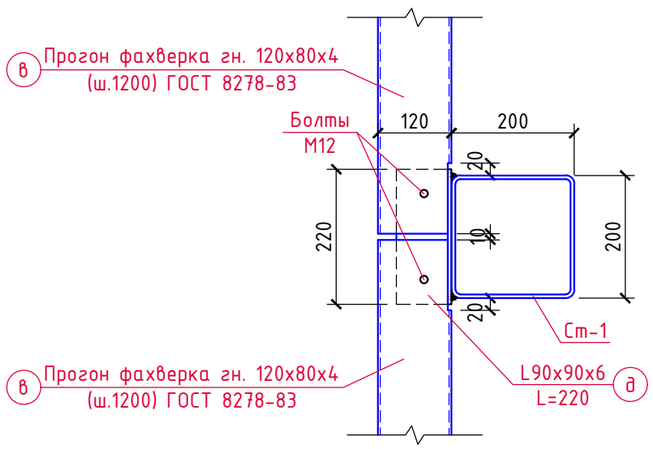

						5/04-23-КМ4
						«МТФ на 2000 фуражных коров №9 Ставропольского края», расположенная на з/у К.Н. 26:35:020104:293 в границах ОАО «Марьинское»
Изм.	Кол.уч.	Лист	N док.	Подпись	Дата	
ГИП		Кулаков			02.09.24	Сухостойный коровник (позиция 4 по ПЗУ)
						Стадия: Р; Лист: 27; Листов:
Гл. констр.		Паленый			02.09.24	
						Узлы А, Б.
Н. контр.		Рукинова			02.09.24	ООО "ГЕОпроект"

Согласовано

Взам. инв. №

Подпись и дата

Инв. № подл.

Согласовано

Взам.инв.№

Подпись и дата

Инв.№ подл.

Разрез 1-1

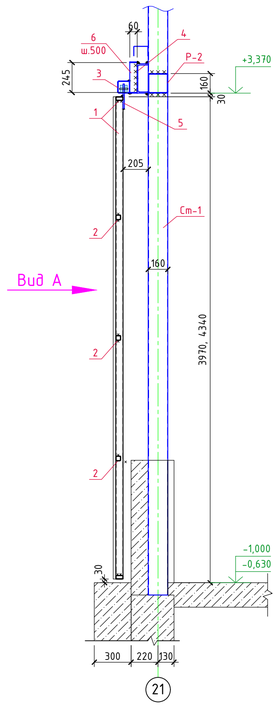

Ворота откатные ВО-1

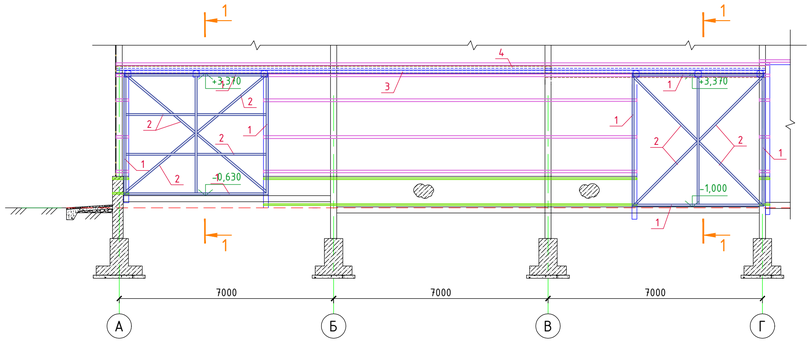

Ворота откатные ВО-2

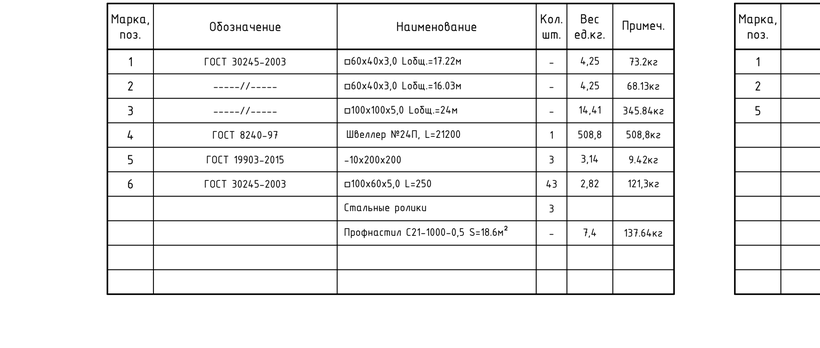

Ворота откатные ВО-1

(Вид А)

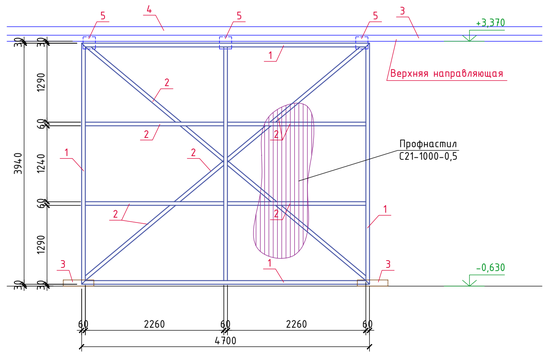

Ворота откатные ВО-2

(Вид А)

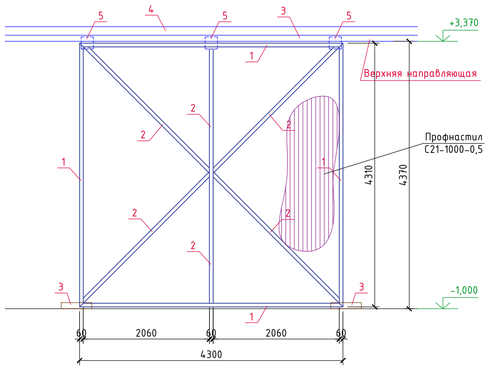

Спецификация материалов на ворота ВО-2

Марка, поз.	Обозначение	Наименование	Кол. шт.	Вес ед.кг.	Примеч.
1	ГОСТ 30245-2003	◻60х40х3,0 Lобщ.=17.22м	-	4,25	73.2кг
2	-----//-----	◻60х40х3,0 Lобщ.=16.03м	-	4,25	68.13кг
3	-----//-----	◻100х100х5,0 Lобщ.=24м	-	14,41	345.84кг
4	ГОСТ 8240-97	Швеллер №24П, L=21200	1	508,8	508,8кг
5	ГОСТ 19903-2015	-10х200х200	3	3,14	9.42кг
6	ГОСТ 30245-2003	◻100х60х5,0 L=250	43	2,82	121,3кг
		Стальные ролики	3		
		Профнастил С21-1000-0,5 S=18.6м^2	-	7,4	137.64кг

Спецификация материалов на ворота ВО-1

Марка, поз.	Обозначение	Наименование	Кол. шт.	Вес ед.кг.	Примеч.
1	ГОСТ 30245-2003	◻60х40х3,0 Lобщ.=17,28м	-	4,25	73.44кг
2	-----//-----	◻60х40х3,0 Lобщ.=24.54м	-	4,25	104.29кг
5	ГОСТ 19903-2015	-10х200х200	3	3,14	9,4кг
		Стальные ролики	3		
		Профнастил С21-1000-0,5 S=18.6м^2	-	7,4	137.64кг

*) Ворота в осях 21 / А-Б выполнить зеркально разработанным.

						5/04-23-КМ4	
						«МТФ на 2000 фуражных коров №9 Ставропольского края», расположенная на з/у К.Н. 26:35:020104:293 в границах ОАО «Марьинское»	
Изм.	Колич.	Лист	N док.	Подпись	Дата		
ГИП		Кулаков			02.09.24	Сухостойный коровник (позиция 4 по ПЗУ)	Стадия: Р; Лист: 28; Листов:
Гл. констр.		Паленый			02.09.24		
Н. контр.		Рукинова			02.09.24	Ворота откатные ВО-1, ВО-2	ООО "ГЕОпроект"

Разрез 1-1

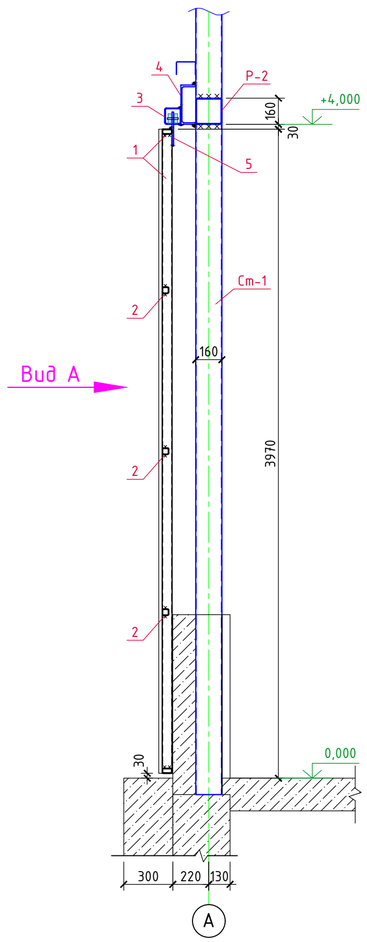

Ворота откатные ВО-4

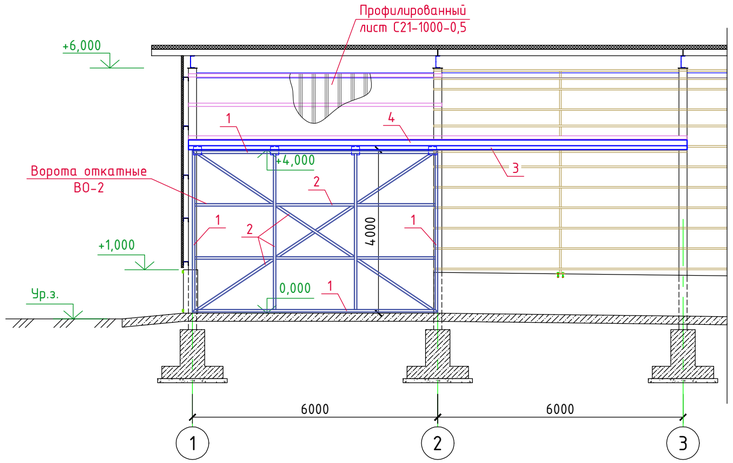

Ворота откатные ВО-2

(Вид А)

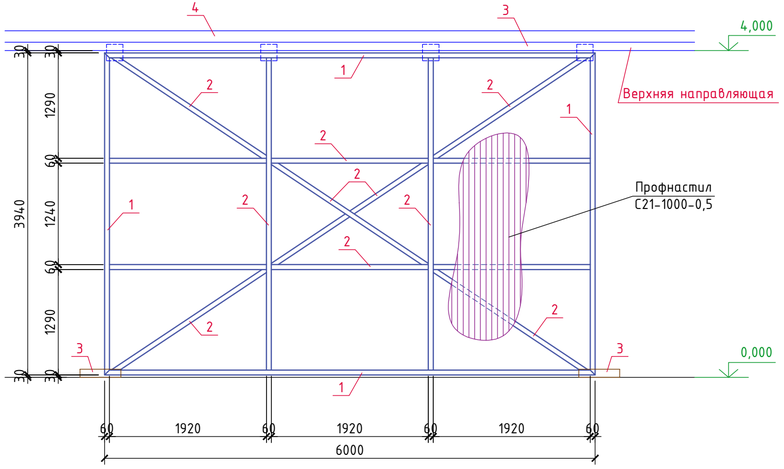

Спецификация материалов на ворота ВО-4

Марка, поз.	Обозначение	Наименование	Кол. шт.	Вес ед.кг.	Примеч.
1	ГОСТ 30245-2003	▫60х40х3,0 Lобщ.=20,5м	-	4,25	87,1кг
2	-----//-----	▫60х40х3,0 Lобщ.=35,0м	-	4,25	148,8кг
3	-----//-----	▫100х100х5,0 Lобщ.=14,0м	-	14,41	201,7кг
4	ГОСТ 8240-97	Швеллер №24П, L=12200	1	292,8	292,8кг
5	ГОСТ 19903-2015	-10х200х200	4	3,14	12,6кг
		Стальные ролики	4		
		Профнастил С21-1000-0,5 S=26,0м²	-	7,4	192,4кг

						5/04-23-КМ4	
						«МТФ на 2000 фуражных коров №9 Ставропольского края», расположенная на з/у К.Н. 26:35:020104:293 в границах ОАО «Марьинское»	
Изм.	Кол.уч.	Лист	N док.	Подпись	Дата		
ГИП		Кулаков			02.09.24	Сухостойный коровник (позиция 4 по ПЗУ)	Стадия: Р; Лист: 29; Листов:
Гл. констр.		Паленый			02.09.24		
Н. контр.		Рукинова			02.09.24	Ворота откатные ВО-4	ООО "ГЕОпроект"

Согласовано

Взам. инв.№

Подпись и дата

Инв.№ подл.

Разрез 1-1

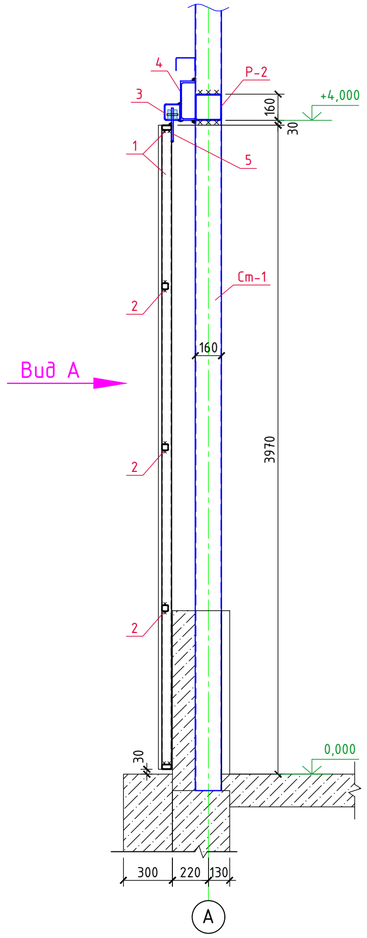

Ворота откатные ВО-3

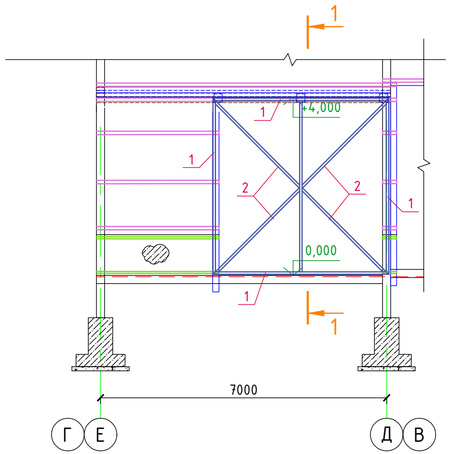

Ворота откатные ВО-3

(Вид А)

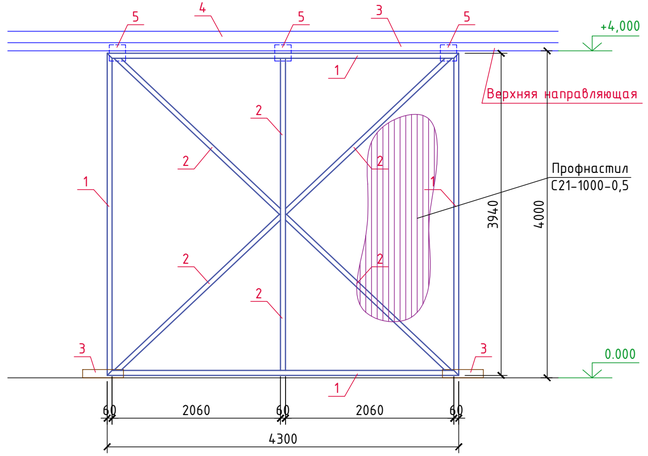

Спецификация материалов на ворота ВО-3

Марка, поз.	Обозначение	Наименование	Кол. шт.	Вес ед.кг.	Примеч.
1	ГОСТ 30245-2003	▫60х40х3,0 Lобщ.=16,5м	-	4,25	70,13кг
2	-----//-----	▫60х40х3,0 Lобщ.=14,8м	-	4,25	48,1кг
3	-----//-----	▫100х100х5,0 Lобщ.=8,2м	-	14,41	118,2кг
4	ГОСТ 8240-97	Швеллер №24П, L=7,2	1	172,8	172,8кг
5	ГОСТ 19903-2015	-10х200х200	3	3,14	9,42кг
		Стальные ролики	3		
		Профнастил С21-1000-0,5 S=18,2м^2	-	7,4	134,68кг

*) Спецификация разработана на одни ворота Во-3. Всего ворот 2 шт.

Согласовано

Взам. инв.№

Подпись и дата

Инв.№ подл.

						5/04-23-КМ4	
						«МТФ на 2000 фуражных коров №9 Ставропольского края», расположенная на з/у К.Н. 26:35:020104:293 в границах ОАО «Марьинское»	
Изм.	Кол.уч.	Лист	N док.	Подпись	Дата		
ГИП		Кулаков			02.09.24	Сухостойный коровник (позиция 4 по ПЗУ)	Стадия: Р; Лист: 30; Листов:
Гл. констр.		Паленый			02.09.24		
Н. контр.		Рукинова			02.09.24	Ворота откатные ВО-3	ООО "ГЕОпроект"

Вход в осях 1/Ж

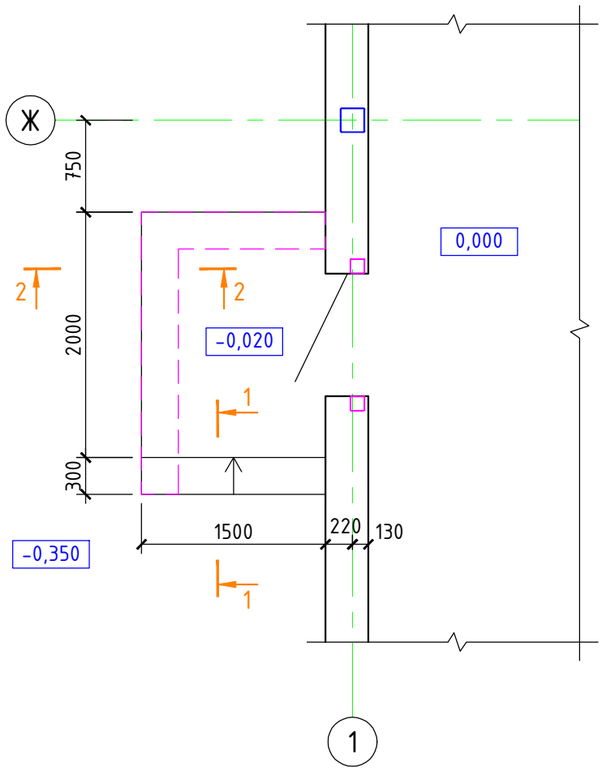

Спецификация материалов

Марка, поз.	Обозначение	Наименование	Кол. шт.	Вес ед.кг.	Примеч.
С-1	ГОСТ 6727-80	Сетка из ф5 Вр-I с яч. 200х200мм, $м^2$	4,0	1,6	6,4кг
		Бетон кл. В25	-	-	0,7$м^3$

2-2

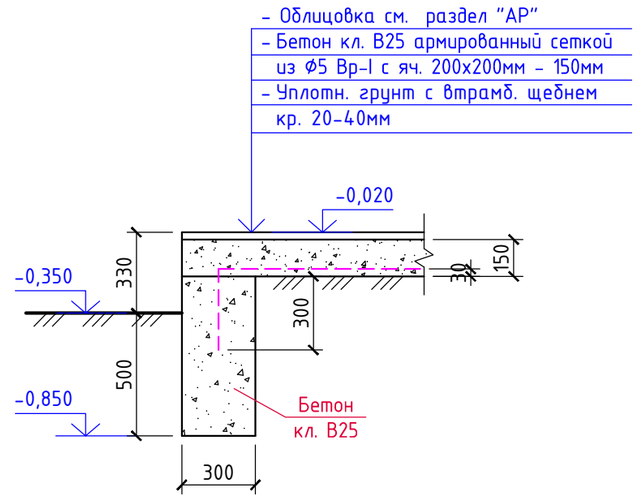

1-1

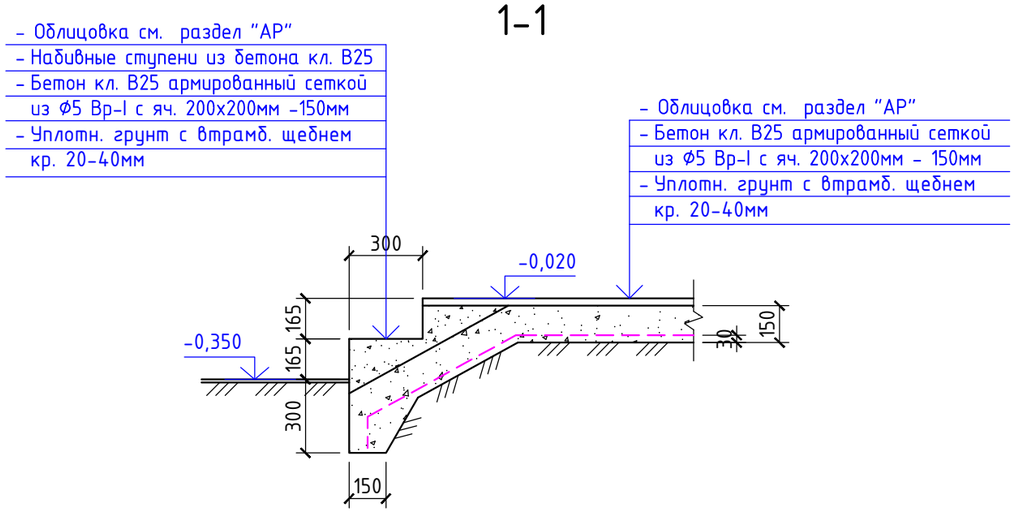

1. Опалубочные, арматурные и бетонные работы вести в соответствии с указаниями СП 63.13330.2012 "Бетонные и железобетонные конструкции", СП 52-103-2007 "Железобетонные монолитные конструкции зданий".
2. Распалубку производить при достижении бетоном прочности не менее 70% от проектной марки.

Изм.	Кол.уч.	Лист	N док.	Подпись	Дата
ГИП		Кулаков			02.09.24
Гл. констр.		Паленый			02.09.24
Н. контр.		Рукинова			02.09.24

5/04-23-КМ4

«МТФ на 2000 фуражных коров №9 Ставропольского края», расположенная на з/у К.Н. 26:35:020104:293 в границах ОАО «Марьинское»

Сухостойный коровник (позиция 4 по ПЗУ)	Стадия	Лист	Листов
	Р	31	
Вход в осях 1/Ж	ООО "ГЕОпроект"		

Согласовано

Взам.инв.№

Подпись и дата

Инв.№ подл.

Вход в осях 1/Б

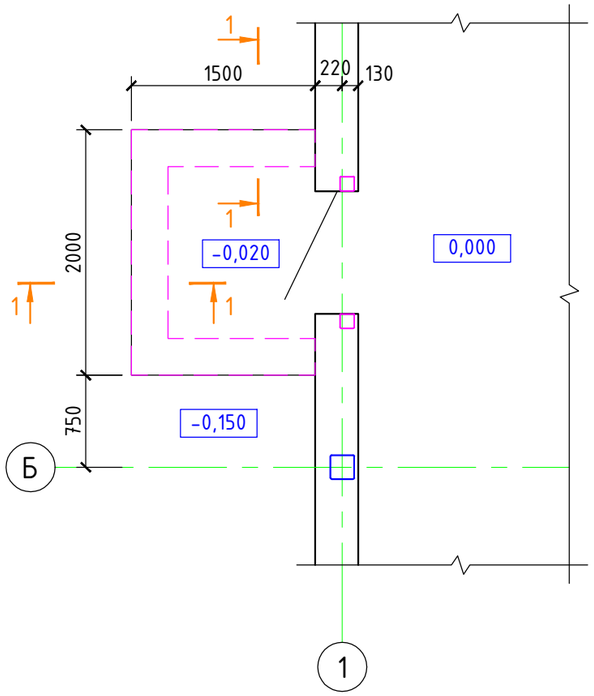

Спецификация материалов

Марка, поз.	Обозначение	Наименование	Кол. шт.	Вес ед.кг.	Примеч.
С-1	ГОСТ 6727-80	Сетка из ⌀5 Вр-I с яч. 200х200мм, м²	4,6	1,6	7,4кг
		Бетон кл. В25	-	-	1,1м³

1-1

- Облицовка см. раздел "АР"
- Бетон кл. В25 армированный сеткой из ⌀5 Вр-I с яч. 200х200мм - 150мм
- Уплотн. грунт с втрамб. щебнем кр. 20-40мм

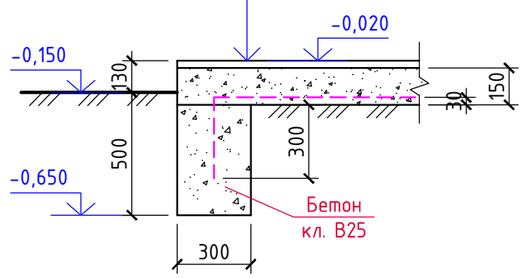

1. Опалубочные, арматурные и бетонные работы вести в соответствии с указаниями СП 63.13330.2012 "Бетонные и железобетонные конструкции", СП 52-103-2007 "Железобетонные монолитные конструкции зданий".
2. Распалубку производить при достижении бетоном прочности не менее 70% от проектной марки.

Изм.	Кол.уч.	Лист	N док.	Подпись	Дата	5/04-23-КМ4			
						«МТФ на 2000 фуражных коров №9 Ставропольского края», расположенная на з/у К.Н. 26:35:020104:293 в границах ОАО «Марьинское»			
ГИП		Кулаков			02.09.24	Сухостойный коровник (позиция 4 по ПЗУ)	Стадия	Лист	Листов
							Р	32	
Гл. констр.		Паленый			02.09.24				
						Вход в осях 1/Б	ООО "ГЕОпроект"		
Н. контр.		Рукинова			02.09.24				

Согласовано

Взам. инв. №

Подпись и дата

Инв. № подл.

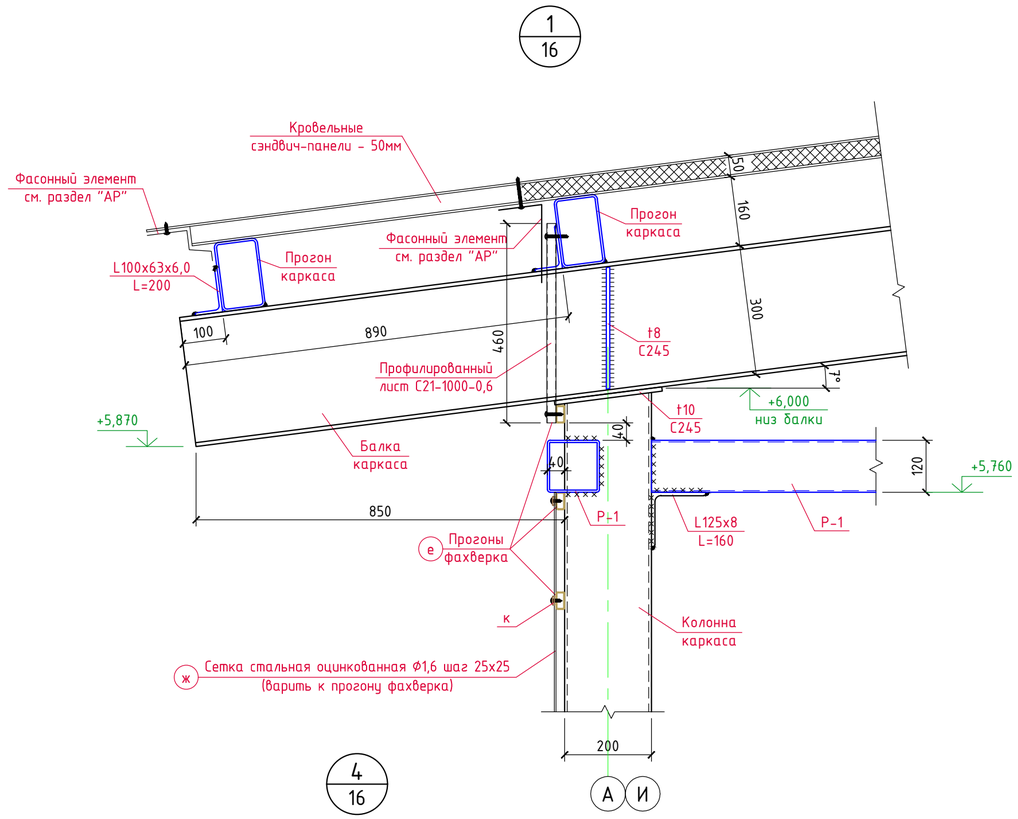

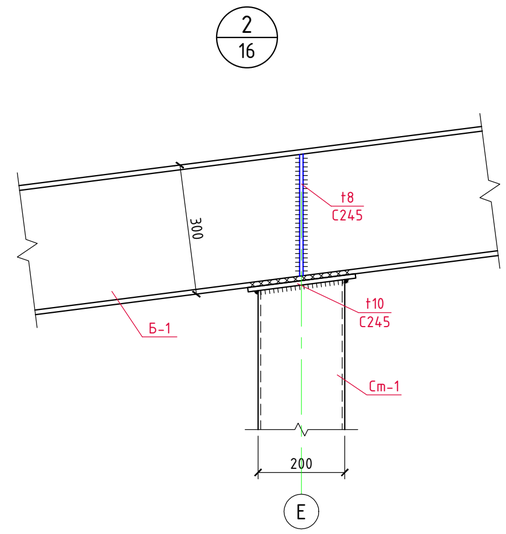

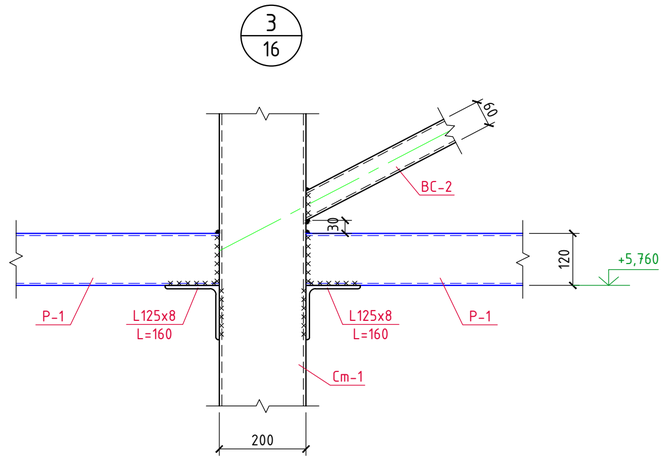

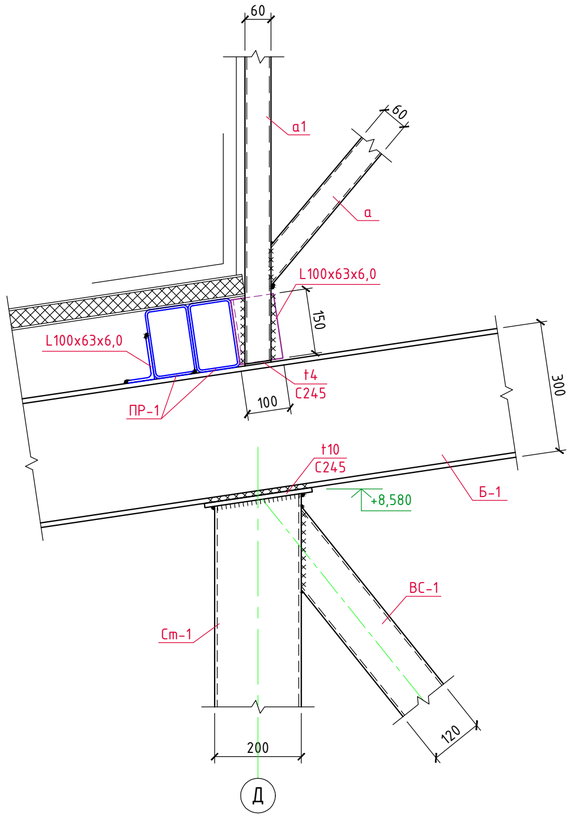

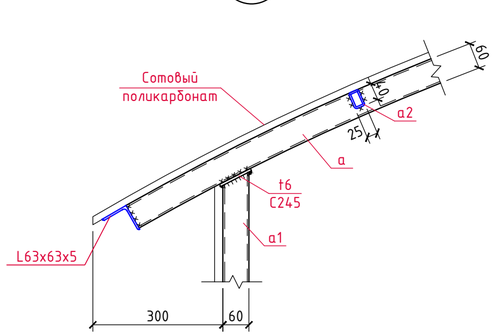

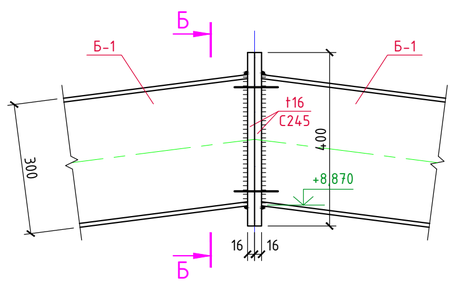

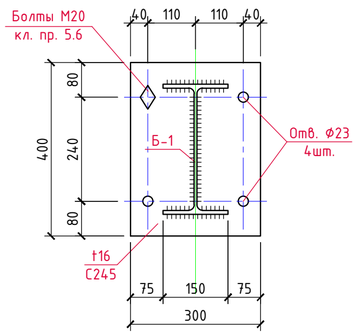

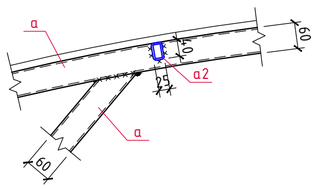

Согласовано

Взам. инв. №

Подпись и дата

Инв. № подл.

							5/04-23-КМ4
							«МТФ на 2000 фуражных коров №9 Ставропольского края», расположенная на з/у К.Н. 26:35:020104:293 в границах ОАО «Марьинское»
Изм.	Кол.уч.	Лист	N док.	Подпись	Дата		
ГИП		Кулаков			02.09.24	Сухостойный коровник (позиция 4 по ПЗУ)	Стадия: Р; Лист: 33; Листов:
Гл. констр.		Паленый			02.09.24		
Н. контр.		Рукинова			02.09.24	Узлы 1 ... 7	ООО "ГЕОпроект"

8/16

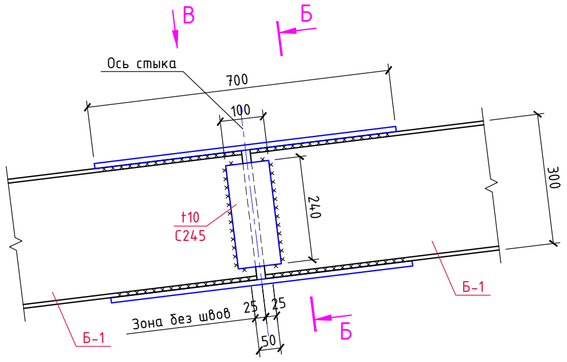

Вид В

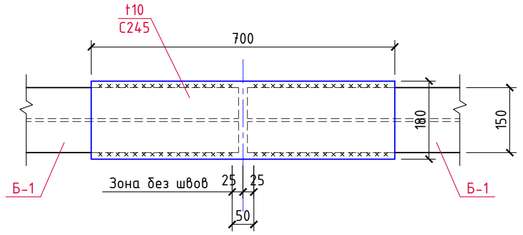

9/17

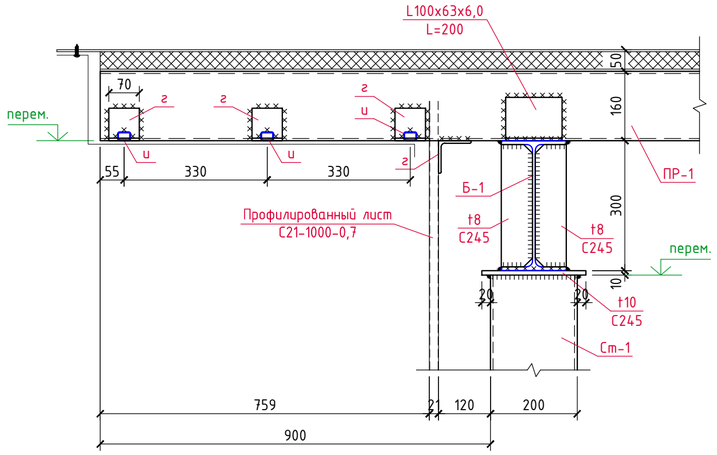

Б-Б

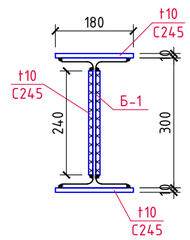

10/20

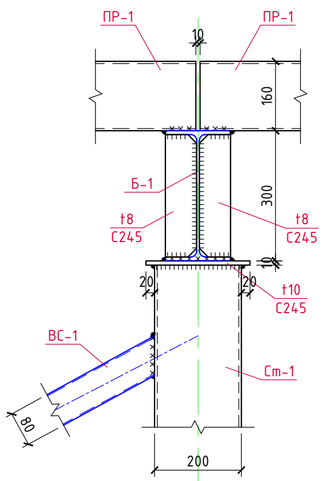

11

11/20

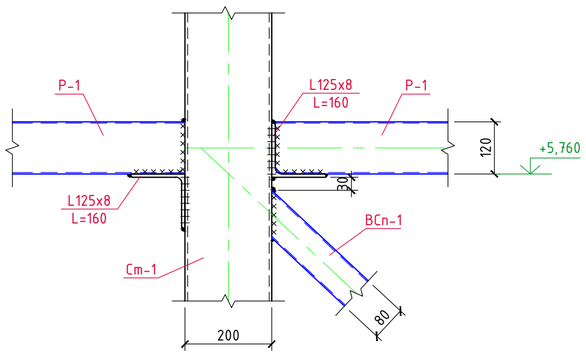

12/20

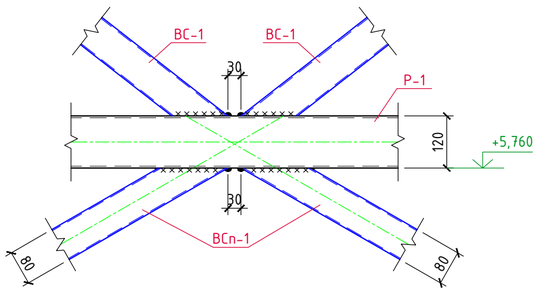

13/20

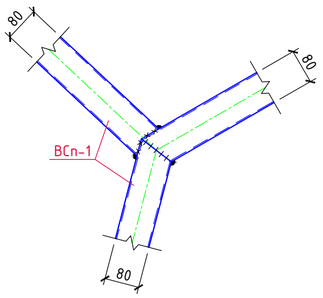

Узел стыковки кровельных сэндвич-панелей*

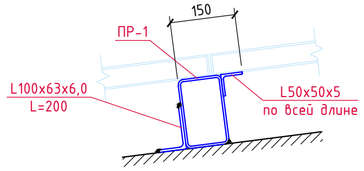

*) Место расположения стыка кровельных сэндвич-панелей определить по месту

14/20

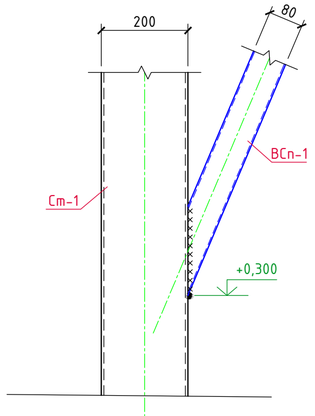

10

Согласовано

Взам.инв.№

Подпись и дата

Инв.№ подл.

						5/04-23-КМ4	
						«МТФ на 2000 фуражных коров №9 Ставропольского края», расположенная на з/у К.Н. 26:35:020104:293 в границах ОАО «Марьинское»	
Изм.	Кол.уч.	Лист	N док.	Подпись	Дата		
ГИП		Кулаков			02.09.24	Сухостойный коровник (позиция 4 по ПЗУ)	Стадия: Р; Лист: 34; Листов:
Гл. констр.		Паленый			02.09.24		
Н. контр.		Рукинова			02.09.24	Узлы 8 ... 14	ООО "ГЕОпроект"

ТЕХНИЧЕСКАЯ СПЕЦИФИКАЦИЯ МЕТАЛЛА

Наименование профиля ГОСТ, ТУ	Наименование или марка металла ГОСТ, ТУ	Номер или размеры профиля	№ п.п.	Масса металла по элементам конструкций, т								Общая масса, т
				Колонны и стойки фахверка	Стеновые ригели	Балки покрытия	Прогоны покрытия	Фонарь световой	Связи, распорки			
Профили стальные гнутые замкнутые сварные квадратные и прямоугольные для строительных конструкций по ГОСТ 30245-2003 и по ГОСТ 8645-68	С245 ГОСТ 27772-88*	□200х200х6,0	1	53,16								53,16
		□160х160х5,0	2	1,15					4,44			5,59
		□140х140х5,0	3	0,44								0,44
		□120х120х5,0	4	0,18					15,27			15,45
		□80х80х5,0	5						3,93			3,93
		□60х60х5,0	6						1,91			1,91
		□160х100х5,0	7				57,36					57,36
		□80х60х4,0	8					2,36				2,36
		□60х40х3,0	9		0,93							0,93
		□60х40х2,0	10					3,29				3,29
		□50х25х2,0	11		0,25							0,25
		□40х25х2,0	12					1,55				1,55
		□40х20х2,0	13		5,44							5,44
		□30х20х2,0	14		0,42							0,42
	Итого:		15	54,93	7,04		57,36	7,20	25,55			152,08
Всего профиля:			16	54,93	7,04		57,36	7,20	25,55			152,08
Уголки стальные горячекатаные по ГОСТ 8509-93 и по ГОСТ 8510-86*	С245 ГОСТ 27772-88*	L100х63х6,0	17				0,61	0,26				0,87
		L125х125х8	18									
		L90х90х6	19		0,64							0,64
		L75х75х6	20		0,17							0,17
		L63х63х5	21					1,04				1,04
		L50х50х5	22				1,85					1,85
	Итого:		23		0,81		2,46	1,30				4,57
Всего профиля:			24		0,81		2,46	1,30				4,57
Швеллеры стальные горячекатаные по ГОСТ 8240-97	С245 ГОСТ 27772-88*	С16П	25			1,07						1,07
			26									
	Итого:		27			1,07						1,07
Всего профиля:			28			1,07						1,07
Швеллеры стальные гнутые равнополочные по ГОСТ 8278-83	С245 ГОСТ 27772-88*	⌐ 120х80х4	29		5,25							5,25
			30									
	Итого:		31		5,25							5,25
Всего профиля:			32		5,25							5,25
Сетки металлические проволочные по ГОСТ 2715-75	С245 ГОСТ 27772-88*	ф1,6 Вр-I	33		1,69			0,35				2,04
			34									
	Итого:		35		1,69			0,35				2,04
Всего профиля:			36		1,69			0,35				2,04
Сталь листовая горячекатаная по ГОСТ 19903-2015	С245 ГОСТ 27772-88*	t20	37	0,68								0,68
		t16	38			0,64						0,64
		t12	39			0,98						0,98
		t10	40	0,83	0,06							0,89
		t8	41			0,21	0,29		0,55			1,05
		t6	42					0,12				0,12
		t4	43		2,52			1,02				3,54
			44									
	Итого:		45	1,51	2,58	1,83	0,29	1,14	0,55			7,90
	С345 ГОСТ 27772-88*	t20	46	5,11								5,11
		t12	47	4,16								4,16
	Итого:		48	9,27								9,27
Всего профиля:			49	10,78	2,58	1,83	0,29	1,14	0,55			17,17
Двутавры стальные горячекатаные с параллельными гранями полок ГОСТ Р 57837-2017	С245 ГОСТ 27772-88*	Двут. №30Б2	50			38,03						38,03
			51									
	Итого:		52			38,03						38,03
Всего профиля:			53			38,03						38,03
Общая масса металла по объекту:			54									220,21
В том числе по маркам стали:	С245		55									210,94
	С345		56									9,27
			57									

1. В спецификации не учтены расходы на раскрой металла.

Согласовано

Взам. инв. №

Подпись и дата

Инв. № подл.

Изм.	Кол.уч.	Лист	N док.	Подпись	Дата
ГИП		Кулаков			02.09.24
Гл. констр.		Паленый			02.09.24
Н. контр.		Рукинова			02.09.24

5/04-23-КМ4

«МТФ на 2000 фуражных коров №9 Ставропольского края», расположенная на з/у К.Н. 26:35:020104:293 в границах ОАО «Марьинское»

Сухостойный коровник (позиция 4 по ПЗУ)

Стадия	Лист	Листов
Р	35	

Техническая спецификация металла

ООО "ГЕОпроект"